NIOB FLUID

05

PRODUCER OF STAINLESS PIPPING SYSTEMS

HERSTELLER VON EDELSTAHLARMATUREN

SPECIAL FITTINGS AND PARTS

SPEZIALARMATUREN UND TEILE

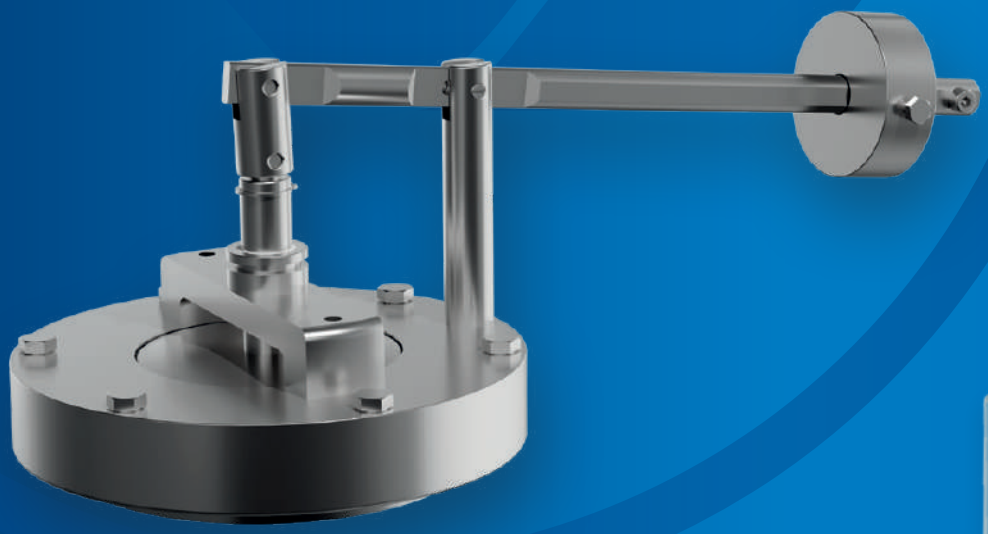

02/2026

www.niobfluid.cz

NIOB FLUID

Catalogue NIOB FLUID
Kataloge NIOB FLUID

02 PIPE UNIONS
ROHRVERBINDUNGEN

03 FITTINGS
ROHRFORMSTÜCKE

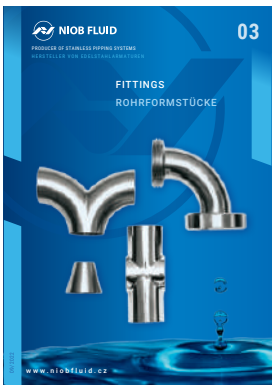

04 VALVES AND COCKS
VENTILE UND HÄHNE

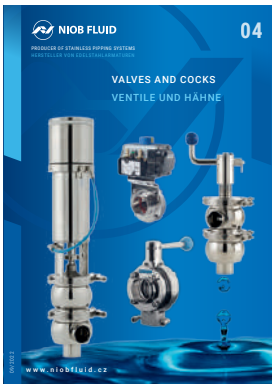

05 SPECIAL FITTINGS AND PARTS
SPEZIALARMATUREN UND TEILE

06 DOORS AND MANWAYS
MANNLOCHTÜREN UND KLAPPTÜREN

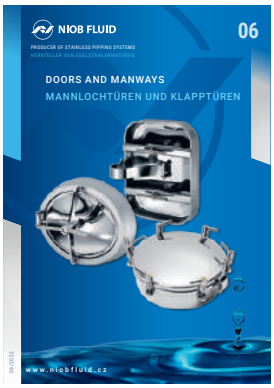

07 ACCESSORIES
ZUBEHÖR

08 DOUBLE-WALLED PIPING SYSTEMS
DOPPELWANDIGE ROHRSYSTEME

09 ASEPTIC PROGRAM
ASEPTISCHES PROGRAMM

Current versions of catalogs at www.niobfluid.cz • Aktuelle Katalogversionen unter www.niobfluid.cz

The company NIOB FLUID s. r. o. is a manufacturer focused on the production of fasteners, shut-off and control valves of stainless steels. These valves are especially designed for the transport of liquids in the food, chemical and the pharmaceutical industry. It is simultaneously also the supplier of pipe fittings and other parts needed for piping systems and components for tanks such as the lid, manwaydoor, level indicator and other components.

Die Gesellschaft NIOB FLUID s.r.o. ist ein Hersteller, der auf die Produktion von Verbindungs-, Absperr- und Regulierungsarmaturen aus Edelstahl orientiert ist. Diese Armaturen sind vor allem für den Transport von Flüssigkeiten in der Lebensmittel- und Chemieindustrie und in der Pharmazie bestimmt. Die Gesellschaft ist gleichzeitig auch Lieferant von Rohrverbindungsstücken und weiteren Teilen, die für die Rohrleitungen erforderlich sind, und von Behälterteilen wie Hauben, Luken, Standgläser und weitere Komponenten.

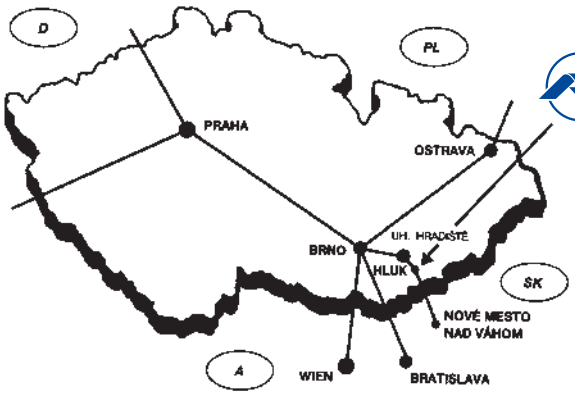

NIOB FLUID

NIOB FLUID s. r. o.
Ostrožská 1003, 687 25 Hluk, Czech Republic
Phone: +420 572 419 822 – 8, Fax: +420 572 419 868
E-mail: marketing@niobfluid.cz, www.niobfluid.cz

Check valve S - S
Tellerrückschlagventil S - S

5060D **SMS**

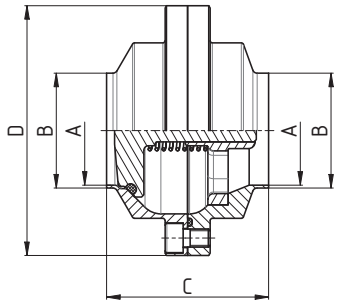

Dimensions • Abmessungen

DN	A	B	C	D	E	F	G	H	Rd x s	kg
25	22,5	25	64	87						
38	35,5	38	72	98						
51	48,5	51	72	111						
63,5	60,5	63,5	76	128						
76	72,9	76,1	96	144						

Check valve G - S
Tellerrückschlagventil G - S

5061D **SMS**

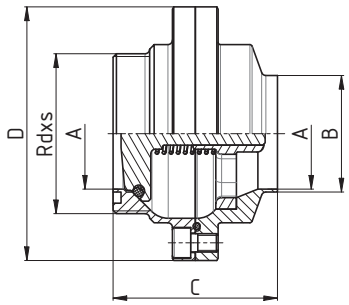

Dimensions • Abmessungen

DN	A	B	C	D	E	F	G	H	Rd x s	kg
25	22,5	25	64	87					40x1/6"	
38	35,5	38	72	98					60x1/6"	
51	48,5	51	72	111					70x1/6"	
63,5	60,5	63,5	76	128					85x1/6"	
76	72,9	76,1	96	144					98x1/6"	

Check valve S - G
Tellerrückschlagventil S - G

5062D **SMS**

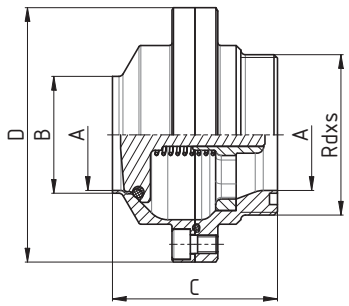

Dimensions • Abmessungen

DN	A	B	C	D	E	F	G	H	Rd x s	kg
25	22,5	25	64	87					40x1/6"	
38	35,5	38	72	98					60x1/6"	
51	48,5	51	72	111					70x1/6"	
63,5	60,5	63,5	76	128					85x1/6"	
76	72,9	76,1	96	144					98x1/6"	

Check valve G - G
Tellerrückschlagventil G - G

5063D **SMS**

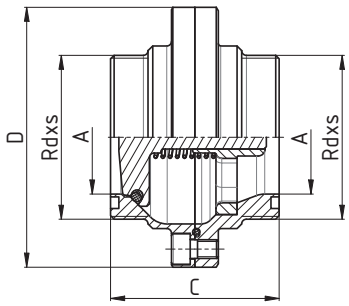

Dimensions • Abmessungen

DN	A	B	C	D	E	F	G	H	Rd x s	kg
25	22,5	64	87						40x1/6"	
38	35,5	72	98						60x1/6"	
51	48,5	72	111						70x1/6"	
63,5	60,5	76	128						85x1/6"	
76	72,9	96	144						98x1/6"	

Check valve G - K/M
Tellerrückschlagventil G - K/M

5064D

SMS

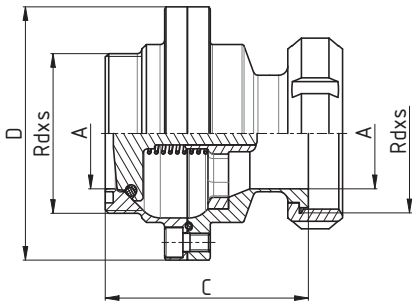

Dimensions • Abmessungen

DN	A	B	C	D	E	F	G	H	Rd x s	kg
25	22,5	83	87						40x1/6"	
38	35,5	95	98						60x1/6"	
51	48,5	95	111						70x1/6"	
63,5	60,5	103	128						85x1/6"	
76	72,9	123	144						98x1/6"	

Check valve C - C
Tellerrückschlagventil C - C

5069D

SMS

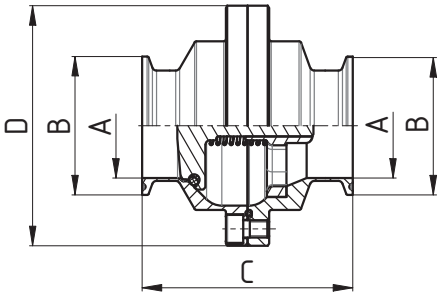

Dimensions • Abmessungen

DN	A	B	C	D	E	F	G	H	Rd x s	kg
25	22,5	50,5	89,4	87						
38	35,5	50,5	97,4	98						
51	48,5	64	97,4	111						
63,5	60,5	77,5	101,4	128						
76	72,9	91	121,4	144						

Dimensions • Abmessungen

DN	A	B	C	D	E	F	G	H	Rd x s	kg

Dimensions • Abmessungen

DN	A	B	C	D	E	F	G	H	Rd x s	kg

Check valve G - S
Tellerrückschlagventil G - S

5081A

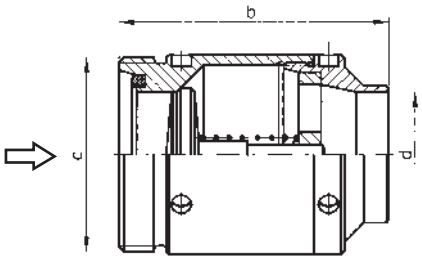

Dimensions • Abmessungen

DN	B	C	D	E	F	R	L	Rd x s	kg
		DIN 405							
10	60	28x1/8"	10						0,18
15	60	34x1/8"	16						0,24
20	70	44x1/6"	20						0,3

Check valve G - G
Tellerrückschlagventil G - G

5083A

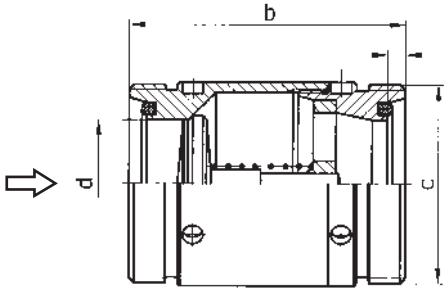

Dimensions • Abmessungen

DN	B	C	D	E	F	R	L	Rd x s	kg
		DIN 405							
10	60	28x1/8"	10						0,19
15	60	34x1/8"	16						0,25
20	70	44x1/6"	20						0,31

Check valve S - G
Tellerrückschlagventil S - G

5082B

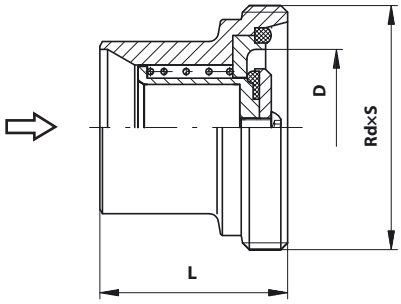

Dimensions • Abmessungen

DN	A	B	C	D	E	F	R	L	Rd x s	kg
25				26				42	52x1/6"	0,21
32				32				50	58x1/6"	0,30
40				38				50	65x1/6"	0,39
50				50				60	78x1/6"	0,68
65				66				70	95x1/6"	1,40
80				81				80	110x1/4"	2,00

Check valve G - G
Tellerrückschlagventil G - G

5083B

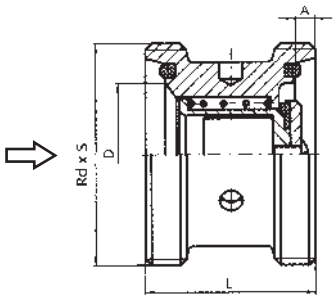

Dimensions • Abmessungen

DN	A	B	C	D	E	F	R	L	Rd x s	kg
									DIN 405	
25	7			26				42	52x1/6"	0,30
32	7			32				50	58x1/6"	0,41
40	7			38				50	65x1/6"	0,60
50	7			50				60	78x1/6"	1,05
65	8			66				70	95x1/6"	

Check valve G - K/M
Tellerrückschlagventil G - K/M

5084B

Dimensions • Abmessungen

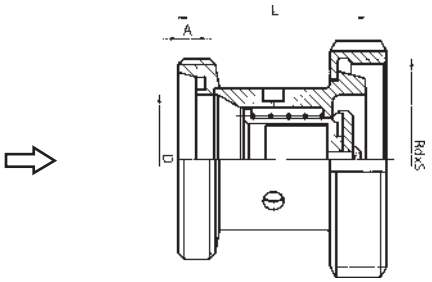

DN	A	B	C	D	E	F	R	L	Rd x s	kg
									DIN 405	
25	7			26				55	52x1/6"	0,30
32	7			32				63	58x1/6"	0,41
40	7			38				63	65x1/6"	0,60
50	7			50				73	78x1/6"	1,05
65	8			66				85	95x1/6"	

Check valve C - C
Tellerrückschlagventil C - C

5089B

Dimensions • Abmessungen

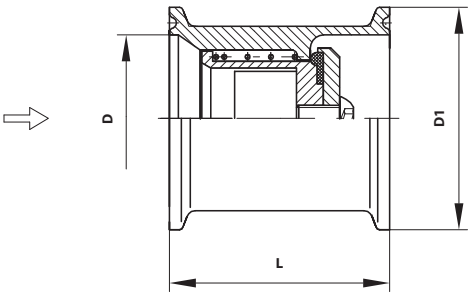

DN	A	B	C	D	E	F	R	L	Rd x s	kg
25				26	50,5			42		
32				32	50,5			50		
40				38	50,5			50		
50				50	64			60		
65				66	91			70		

Check valve S - S
Tellerrückschlagventil S - S

5080D

Dimensions • Abmessungen

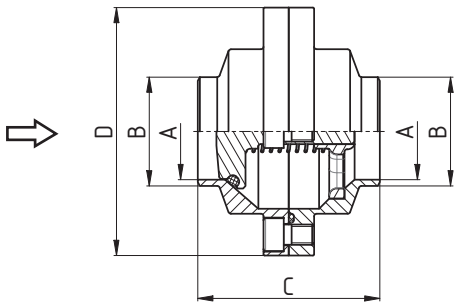

DN	A	B	C	D	E	F	R	L	Rd x s	kg
25	26	31	64	87						0,95
32	32	37	64	93						1,35
40	38	43	72	98						1,55
50	50	55	72	111						1,65
65	66	72	76	128						2,2
80	81	87	96	143						3,7
100	100	106	104	164						4,78

Check valve G - S
Tellerrückschlagventil G - S

5081D

Dimensions • Abmessungen

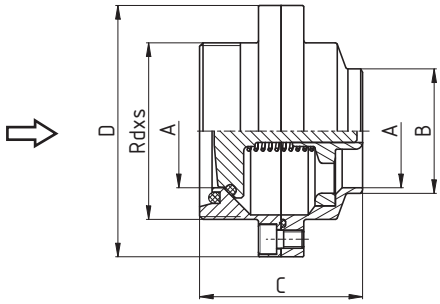

DN	A	B	C	D	E	F	R	L	Rd x s	kg
									DIN 405	
25	26	31	64	87					52x1/6"	1
32	32	37	64	93					58x1/6"	1,15
40	38	43	72	98					65x1/6"	1,36
50	50	55	72	111					78x1/6"	1,75
65	66	72	76	128					95x1/6"	2,38
80	81	87	96	143					110x1/4"	3,85
100	100	106	104	164					130x1/4"	4,88

Check valve S - G
Tellerrückschlagventil S - G

5082D

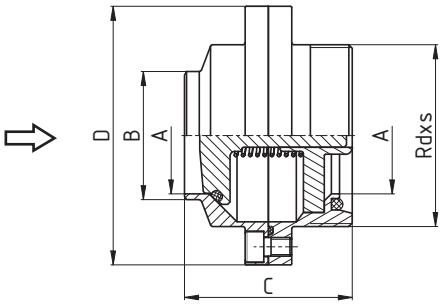

Dimensions • Abmessungen

DN	A	B	C	D	E	F	R	L	Rd x s	kg
									DIN 405	
25	26	31	64	87					52x1/6"	1
32	32	37	64	93					58x1/6"	1,15
40	38	43	72	98					65x1/6"	1,36
50	50	55	72	111					78x1/6"	1,75
65	66	72	76	128					95x1/6"	2,38
80	81	87	96	143					110x1/4"	3,85
100	100	106	104	164					130x1/4"	4,88

Check valve G - G
Tellerrückschlagventil G - G

5083D

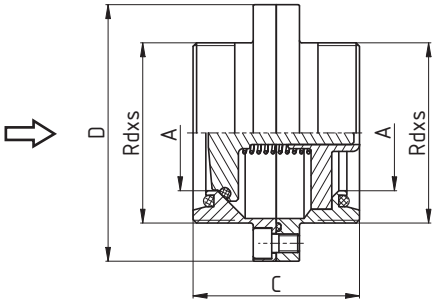

Dimensions • Abmessungen

DN	A	B	C	D	E	F	R	L	Rd x s	kg
									DIN 405	
25	26	64	87						52x1/6"	1,08
32	32	64	93						58x1/6"	1,25
40	38	72	98						65x1/6"	1,44
50	50	72	111						78x1/6"	1,88
65	66	76	128						95x1/6"	2,52
80	81	96	143						110x1/4"	3,98
100	100	104	164						130x1/4"	4,98

Check valve G - K/M
Tellerrückschlagventil G - K/M

5084D

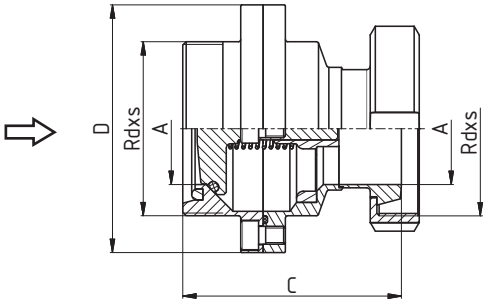

Dimensions • Abmessungen

DN	A	B	C	D	E	F	R	L	Rd x s	kg
									DIN 405	
25	26	84	87						52x1/6"	
32	32	87	93						58x1/6"	
40	38	96	98						65x1/6"	
50	50	98	111						78x1/6"	
65	66	109	128						95x1/6"	
80	81	135	143						110x1/4"	
100	100	146	164						130x1/4"	

Check valve C - C
Tellerrückschlagventil C - C

5089D

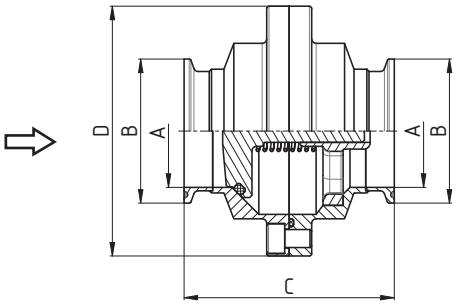

Dimensions • Abmessungen

DN	A	B	C	D	E	F	R	L	Rd x s	kg
25	26	50,5	85,4	87						1,08
32	32	50,5	85,5	93						1,16
40	38	50,5	93,5	98						1,33
50	50	64	93,5	111						1,76
65	66	91	97,5	128						2,51
80	81	106	148	144						4,01
100	100	119	156	130						5,02

Sight glass / Schauglas — 51510

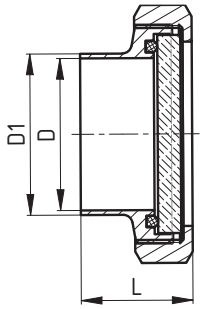

Dimensions • Abmessungen

DN	D1	D2	C	D	E	F	R	L	Rd x s	kg
20	20	23						28		0,300
25	26	29						32,5		0,350
32	32	35						35,5		0,420
40	38	41						36,5		0,530
50	50	53						43,5		0,726
65	66	70						48,5		1,110
80	81	85						53,5		1,590
100	100	104						62,5		2,380
125	125	129						57,5		3,570
150	150	154						60,5		5,400

Gasket / Dichtung: NBR / POM
PTFE / PTFE

Tempered borosilikatglas / Temperiertes Borosilikatglas — 51520

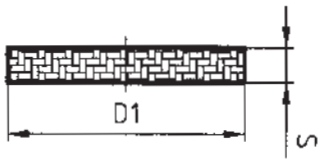

Dimensions • Abmessungen

DN	D1	S	kg
20	36	5	0,012
25	44	5	0,018
32	50	6,5	0,04
40	56	6,5	0,045
50	69	11	0,09
65	86	11	0,13
80	99	11	0,2
100	119	15	0,3
125	145	15	0,55
150	180	15	0,83

Gasket / Dichtung — 51513

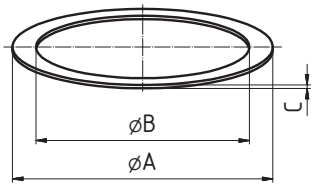

Dimensions • Abmessungen

DN	A	B	C
20	40,5	31	1
25	48,5	36	1
32	53,5	42	1
40	61,5	49	1
50	74,5	62	1
65	91	80	1
80	104,6	94	1
100	124,8	115	1
125	154,7	138	1
150	184,6	164	1

Sight glass S - S / Schauglas S - S — 51530

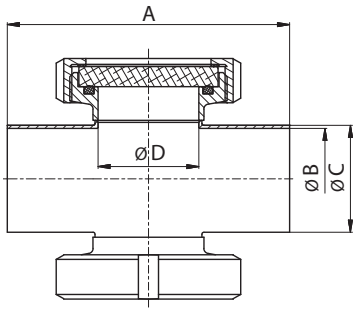

Dimensions • Abmessungen

DN	A	B	C	D	E	F	R	L	Rd x s	kg
25	100	26	29	26						0,65
32	110	32	35	32						0,78
40	120	38	41	38						1
50	140	50	53	50						1,4
65	160	66	70	66						2,45
80	180	81	85	66						2,9
100	200	100	104	66						3,1
125	250	125	129	80						5,1
150	280	150	154	80						6,2

Gasket / Dichtung: NBR / POM
NBR / PTFE

Sight glass G - G / Schauglas G - G — 51531

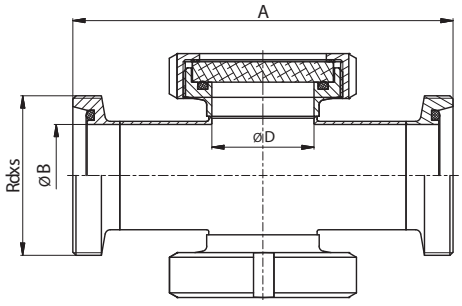

Dimensions • Abmessungen

DN	A	B	C	D	E	F	R	L	Rdxs	kg
									DIN 405	
25	144	26		26					52x1/6"	0,65
32	154	32		32					58x1/6"	0,78
40	164	38		38					65x1/6"	1
50	186	50		50					78x1/6"	1,4
65	210	66		66					95x1/6"	2,45
80	230	81		66					110x1/4"	3,4
100	260	100		66					130x1/4"	5,1
125	321	125		80					160x1/4"	8,6
150	360	150		80					190x1/4"	12,8

Gasket / Dichtung: NBR / POM
NBR / PTFE

Sight glass with cleaner blade
Schauglas mit wischeranlange

51540

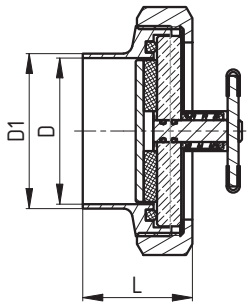

Dimensions • Abmessungen

DN	D1	D2	C	D	E	F	R	L	Rd x s	kg
65	66	70						48,5		1,23
80	81	85						53,5		1,74
100	100	104						62,5		2,19
125	125	129						57,5		3,47
150	150	154						60,5		5,21

Inline sight glass G - S
Schaulaterne G - S

51550

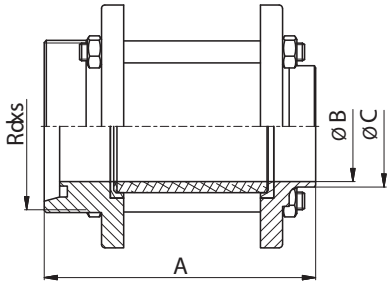

Dimensions • Abmessungen

DN	A	B	C	D	E	F	R	L	Rd x s	kg
									DIN 405	
25	115	26	31						52x1/6"	1,18
32	116	32	37						58x1/6"	1,28
40	124	38	43						65x1/6"	1,48
50	124	50	55						78x1/6"	1,8
65	141	66	72						95x1/6"	2,26
80	156	81	87						110x1/4"	3,68
100	190	100	106						130x1/4"	4,8
125	247	125	138						160x1/4"	5,4
150	251	150	162						190x1/4"	7

Inline sight glass S - S
Schaulaterne S - S

51560

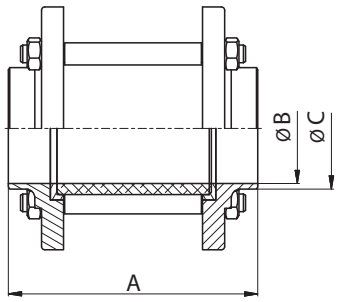

Dimensions • Abmessungen

DN	A	B	C	D	E	F	R	L	Rd x s	kg
25	102	26	31							1
32	104	32	37							1,12
40	112	38	43							1,24
50	112	50	55							1,46
65	127	66	72							1,84
80	135	81	87							2,94
100	169	100	106							3,88
125	229	125	138							4,2
150	229	150	162							5,8

Inline sight glass G - G
Schaulaterne G - G

51570

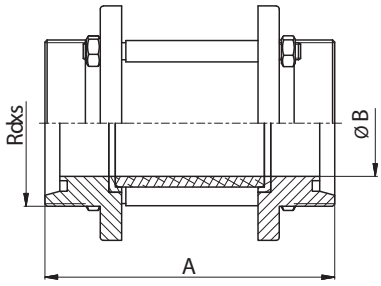

Dimensions • Abmessungen

DN	A	B	C	D	F	R	L	Rd x s	kg
				DIN 405					
25	144		26	52x1/6"					1,25
32	144		32	58x1/6"					1,38
40	144		38	65x1/6"					1,7
50	164		50	78x1/6"					1,9
65	172		66	95x1/6"					2,25
80	205		81	100x1/4"					3,1
100	209		100	130x1/4"					3,75
125	265		125	160x1/4"					6,4
150	273		150	190x1/4"					7,8

Inline sight glass K/M - G
Schaulaterne K/M - G

51580

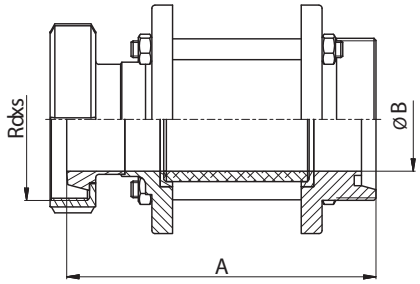

Dimensions • Abmessungen

DN	A	B	C	D	E	F	R	L	Rd x s	kg
									DIN 405	
25	134	26							52x1/6"	0,62
32	138	32							58x1/6"	0,72
40	147	38							65x1/6"	0,95
50	149	50							78x1/6"	1,5
65	170	66							95x1/6"	2,07
80	190	81							110x1/4"	2,6
100	231	100							130x1/4"	3,6
125	277	125							160x1/4"	7,85
150	284	150							190x1/4"	9,68

Inline sight glass K/M - K/M
Schaulaterne K/M - K/M

51590

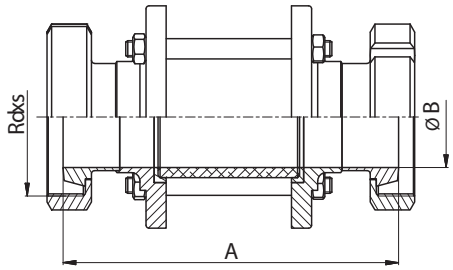

Dimensions • Abmessungen

DN	A	B	C	D	E	F	R	L	Rd x s	kg
									DIN 405	
25	148		26						52x1/6"	0,64
32	156		32						58x1/6"	0,74
40	166		38						65x1/6"	0,97
50	190		50						78x1/6"	1,87
65	198		66						95x1/6"	2,62
80	237		81						100x1/4"	3,63
100	253		100						130x1/4"	4,51
125	289		125						160x1/4"	9,3
150	295		150						190x1/4"	11,56

Protection screen
Schutzgitter für schaulaterne

51701

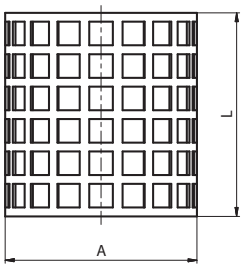

Dimensions • Abmessungen

DN	A	B	C	D	E	F	R	L	Rd x s	kg
25	36							58		0,02
32	44							58		0,04
40	53							58		0,04
50	63							58		0,04
65	79							68		0,08
80	95							68		0,1
100	115							94		0,12
125	145							135		1,34
150	168							135		1,8

Glass cylinder
Glaszylinder für schaulaterne

51710

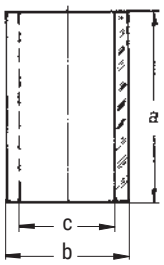

Dimensions • Abmessungen

DN	A	B	C	D	E	F	R	L	Rd x s	kg
25	70	32	26							0,05
32	70	40	32							0,07
40	70	50	40							0,12
50	70	60	50							0,19
65	85	75	65							0,24
80	85	90	80							0,35
100	115	110	100							0,45
125	160	140	125							0,90
150	160	165	150							1,35

Gasket / Dichtung — 51720

Dimensions • Abmessungen

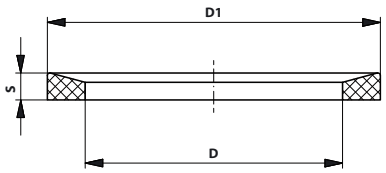

DN	D	D1	S
25	27	40	5
32	33	48	5
40	39	54,5	5,5
50	51	66	5,5
65	67	84	5,5
80	81,6	100	5,8
100	100	115	5,8

Gasket type „L“ / Dichting typ „L“ — 51721

Dimensions • Abmessungen

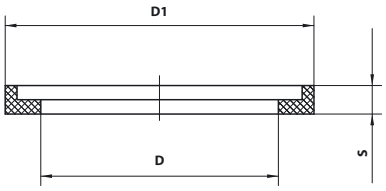

DN	D	D1	S
25	27	37	6
32	34	45	6
40	40	55	6
50	51	65	6
65	66,5	80	6
80	81,5	96	8
100	101,5	116,5	8
125	127	147,5	8,5
150	151	171,5	8,5

Lighting of inline sight glass / Leuchte für Schauglas — 51800

Dimensions • Abmessungen

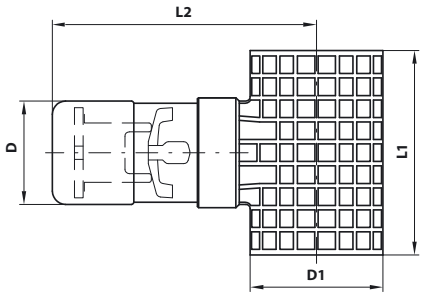

DN	D	D1	C	D	E	F	L1	L2	Rd x s	kg
25	44,5	36					58	102,5		0,300
32	44,5	44					58	106		0,390
40	44,5	53					58	111,5		0,400
50	44,5	63					58	116,5		0,420
65	44,5	79					68	122		0,440
80	44,5	95					68	136		0,460
100	44,5	115					94	141		0,490
125	44,5	145					135	169		
150	44,5	168					135	169		

Lighting of sight glass / Leuchte für Schauglas — 51850

Dimensions Abmessungen

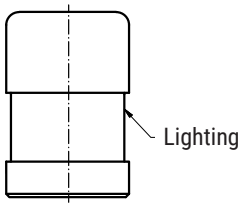

DN	
20	
25	
32	
40	
50	
65	

Halogen: 24V, 20W, paticeG4
LED: 12V, 3W patice MR11 (GU4)

Lighting of sight glass with holder / Leuchte für Schauglas Mit Halter — 51850-D

Dimensions Abmessungen

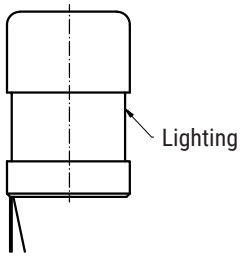

DN	
20	
25	
32	
40	
50	
65	

Halogen: 24V, 20W, paticeG4
LED: 12V, 3W patice MR11 (GU4)

Lighting of sight glass with nut / Leuchte für Schauglas Mit Mutter — 51851

Размеры Rozměry

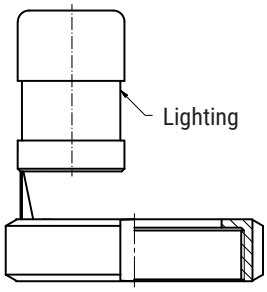

DN	
20	
25	
32	
40	
50	
65	

Halogen: 24V, 20W, paticeG4
LED: 12V, 3W patice MR11 (GU4)

Sight glass with Lighting / Schauglas Mit Leuchte — 51852

Размеры Rozměry

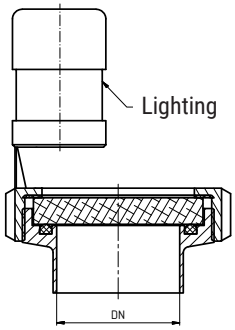

DN	
20	
25	
32	
40	
50	
65	

Halogen: 24V, 20W, paticeG4
LED: 12V, 3W patice MR11 (GU4)

Light of sight glass
Leuchte für Schauglas

51860

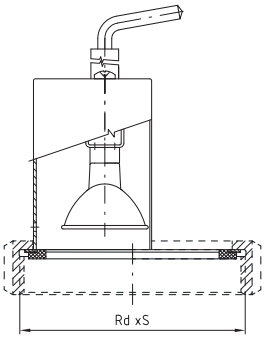

Dimensions • Abmessungen

DN	A	B	C	D	E	F	R	L	Rd x s	kg
									thread DIN 405	
100									130 x 1/4"	
125									160 x 1/4"	
150									190 x 1/4"	
U = 24 V DC										

Lighting of sight glass with nut
Schauglaslampe

51861

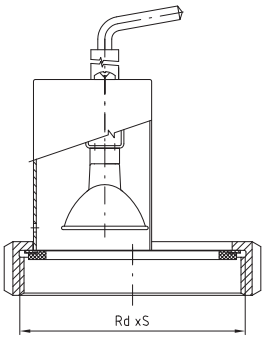

Dimensions • Abmessungen

DN	A	B	C	D	E	F	R	L	Rd x s	kg
									thread DIN 405	
80									110 x 1/4"	
U = 24 V DC										

Sight glass with Lighting
Schauglas Mit Leuchte

51862

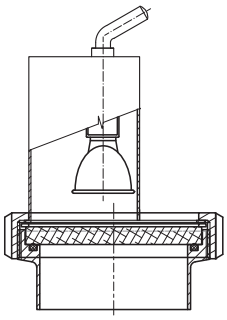

Dimensions • Abmessungen

DN	A	B	C	D	E	F	R	L	Rd x s	kg
									thread DIN 405	
080									110×1/4"	
100									130×1/4"	
125									160×1/4"	
150									190×1/4"	
U = 24 V DC										

Flanged sight glass
Flansch-Schauglas

51920

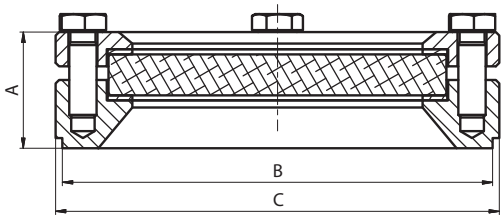

Dimensions • Abmessungen

DN	A	B	C	D	E	F	R	L	Rd x s	kg
80	**34**	126	130							1,5

Decanter - components
Dekantierventil - komponenten

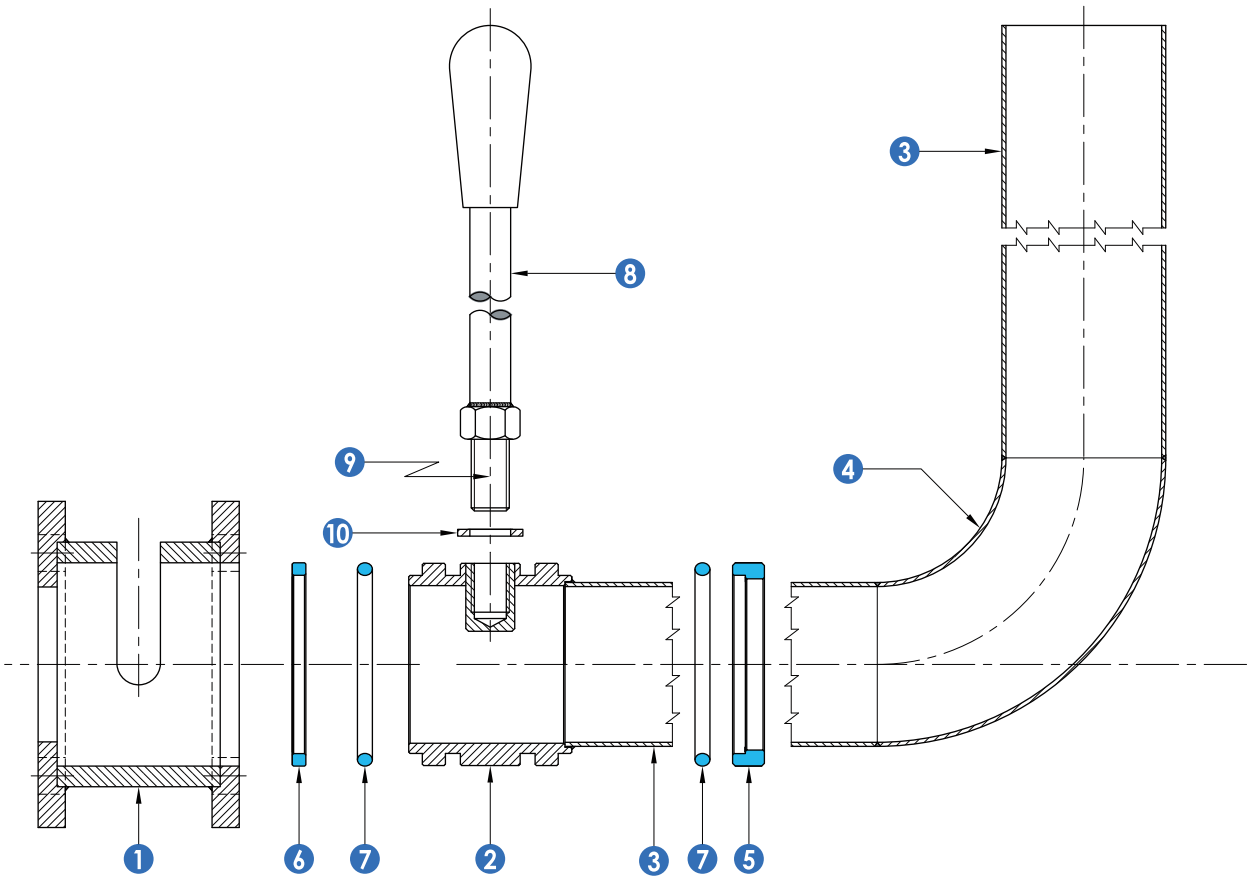

Pos.	Name	Bezeichnung	Material Werkstoff
1.	External body	Außerer Körper	AISI 304/316
2.	Internal body	Innerer Körper	AISI 304/316
3.	Pipe	Rohr	AISI 304/316
4.	90° Elbow	90° Bogen	AISI 304/316
5.	Gasket	Dichtung	PTFE
6.	Gasket	Dichtung	PTFE
7.	Internal body OR	O-Ring	NBR
8.	180° Handle	Griff 180°	AISI 304
9.	Threaded end	Gewindeende	AISI 304
10.	Washer	Unterlegscheibe	AISI 304

Decanter 90° PN 10 - PN 10
Dekantierventil PN 10 - PN 10

52310

Dimensions • Abmessungen

DN	A	B	C	D	E	F	kg
40	76	40	110	150	40	10	
50	76	49	125	165	52	10	
65	90	65	145	185	70	12	
80	94	79	160	200	85	12	

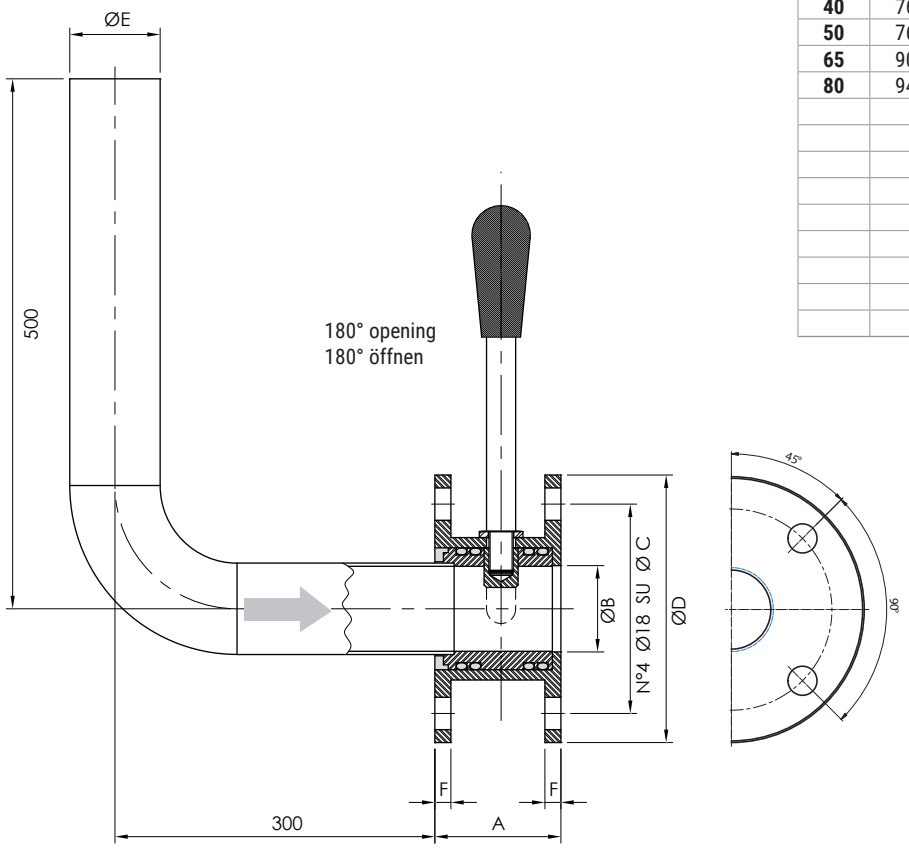

Decanter 90° KM - G (DIN 11851)
Dekantierventil 90° KM - G (DIN 11851)

52320

Dimensions • Abmessungen

DN	A	B	C	D	E	F	kg
40	DN 40	DN 50	40				
50	DN 50	DN 65	52				
65	DN 65	DN 80	70				
80	DN 80	DN 100	85				

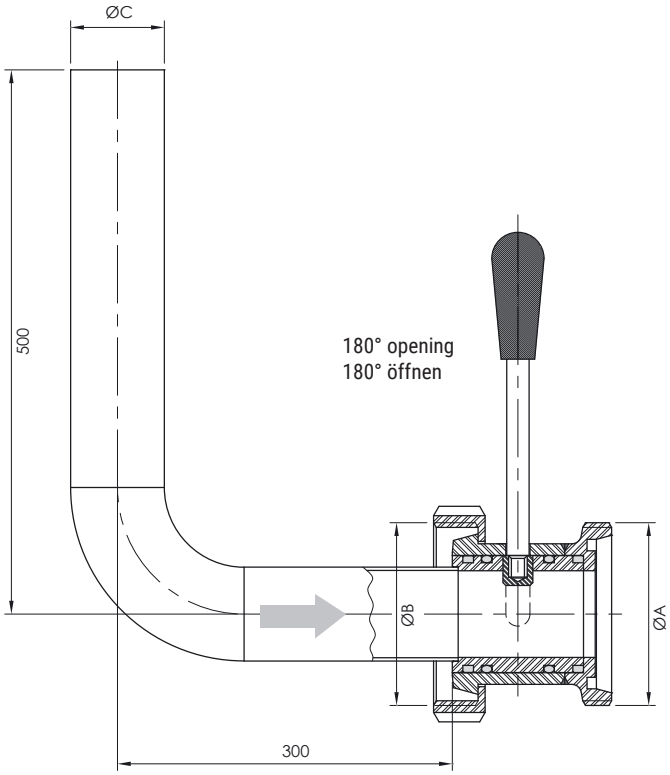

Dekantator 90° PN 10 - G
Dekantierventil 90° PN 10 - G

52330

Dimensions • Abmessungen

DN	A	B	C	D	E	F	kg
40	107		110	150	40	DIN 40	
50	109		125	165	52	DIN 50	
65	128		145	185	70	DIN 65	
80	135		160	200	85	DIN 80	

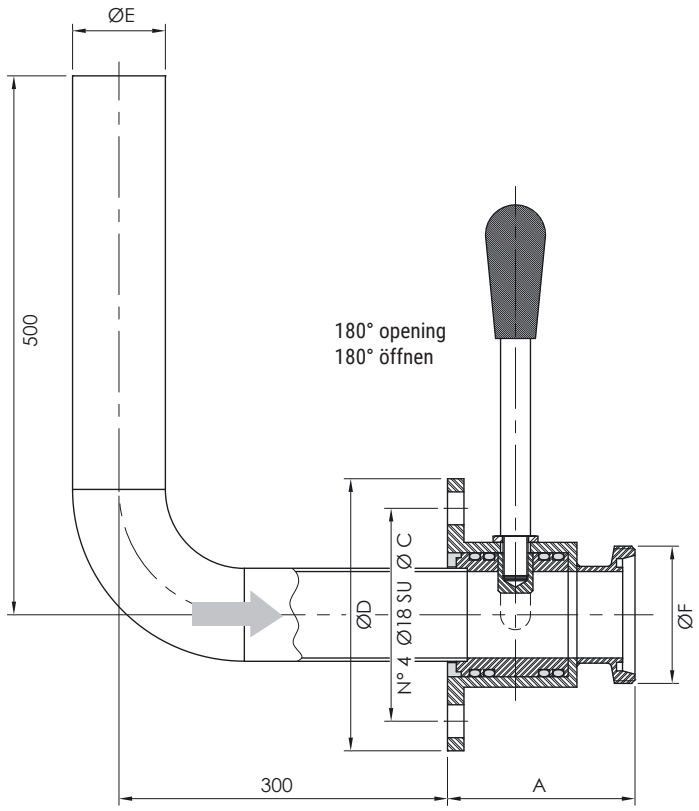

Decanter 90° PN 10 - PN 10 with square flanges
Dekantierventil 90° PN 10 - PN 10 mit Quadratflanschanschlußen

52340

Dimensions • Abmessungen

DN	A	C	D	E	F	G	H	I
40	56	195	195	75	100	M10	40	8
50	56	215	210	75	100	M10	54	8
70	64	285	260	90	120	M12	73	10

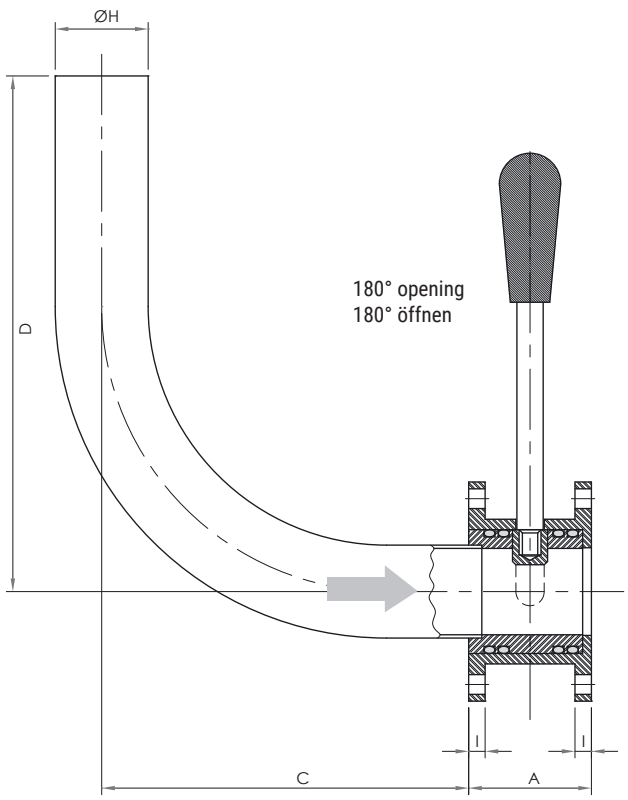

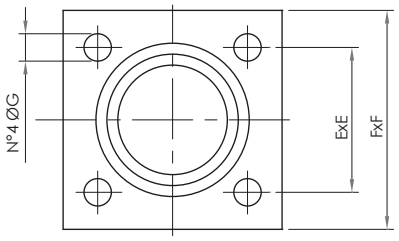

Drain cock
Probierventil

53010

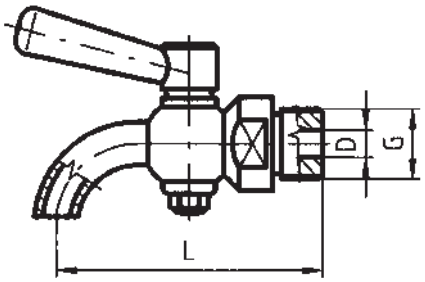

Dimensions • Abmessungen

DN	D	G	A	B	C	F	R	L	Rd x s	kg
4	4	1/4"								0,290
6	6	3/8"								0,300
8	8	1/2"								0,320
12	12	3/4"								0,420

Drain cock
Probierventil

53020

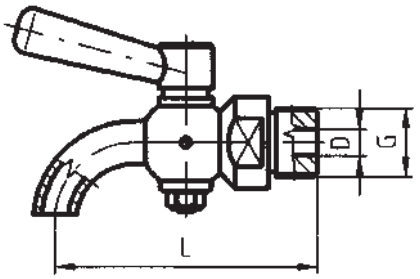

Dimensions • Abmessungen

DN	D	G	A	B	C	F	R	L	Rd x s	kg
4	4	1/4"								0,290
6	6	3/8"								0,300
8	8	1/2"								0,320
12	12	3/4"								0,420

Drain cock
Probierventil

53030

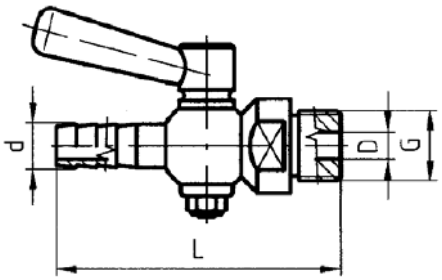

Dimensions • Abmessungen

DN	D	G	d	B	C	F	R	L	Rd x s	kg
4	4	1/4"	9					64		0,300
6	6	3/8"	11					73		0,325
8	8	1/2"	13					85		0,325
12	12	3/4"	17					105		0,490

Drain cock
Probierventil

53040

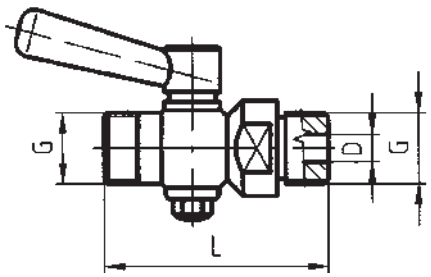

Dimensions • Abmessungen

DN	D	G	A	B	C	E	R	L	Rd x s	kg
4	4	1/4"						53		0,310
6	6	3/8"						61		0,332
8	8	1/2"						75		0,332

Sampling cock
Probierventil

5305A

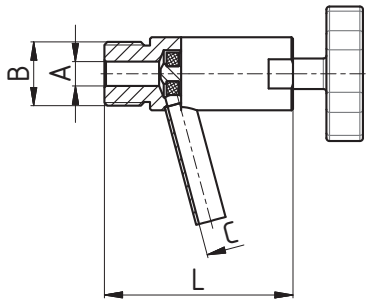

Dimensions • Abmessungen

DN	A	B	C	D	G	L	Rd x s	kg
1/2"	8	1/2"	8			70		

Sampling cock
Probierventil

5305B-L
5305B-S

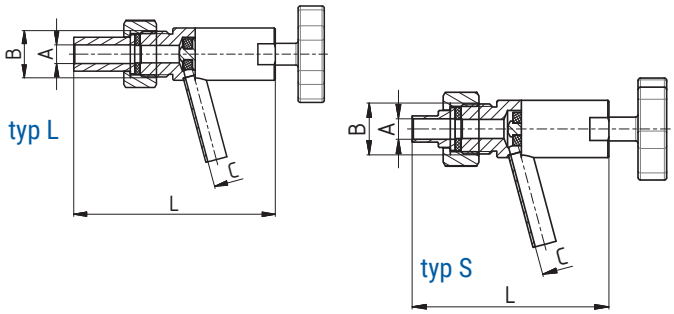

Dimensions • Abmessungen

DN	A	B	C	D	G	L	Rd x s	kg
L - long connection, lange Verbindung								
1/2"	8	1/2"	8			100,5		
S - short connection, kurz Verbindung								
1/2"	8	1/2"	8			90,5		

Sampling cock Clamp
Probierventil Clamp

5305C

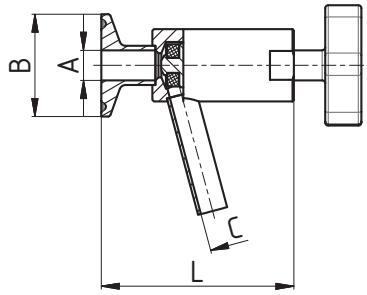

Dimensions • Abmessungen

DN	A	B	C	D	R	L	Rd x s	kg
10	10	34	8			72		
15	16	34	8			72		
20	20	34	8			73		
25	26	50,5	8			76,5		

Sampling cock G DIN
Probierventil G DIN

5305D

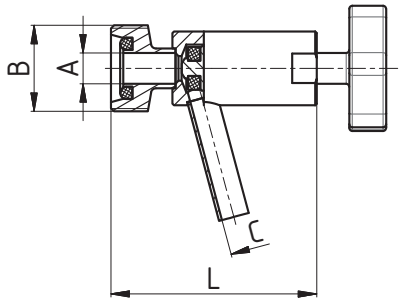

Dimensions • Abmessungen

DN	A	B	C	D	R	L	Rd x s	kg
10	10	28x1/8"	8			75		
15	16	34x1/8"	8			75		
20	20	44x1/6"	8			79		
25	26	52x1/6"	8			84		

Sampling cock K/M DIN
Probierventil K/M DIN

5305E

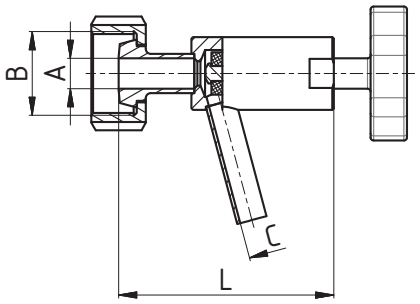

Dimensions • Abmessungen

DN	A	B	C	D	R	L	Rd x s	kg
10	10	28x1/8"	8			79		
15	16	34x1/8"	8			79		
20	20	44x1/6"	8			73		
25	26	52x1/6"	8			77		

Drain cock
Probierventil

53080

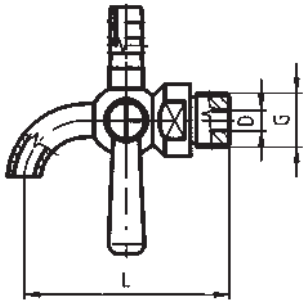

Dimensions • Abmessungen

DN	D	G	A	B	R	L	Rd x s	kg
8	8	1/2"				80		0,37
12	12	3/4"				133		

Bottom level indicator cock
Untere Standanzeige

5309A

5 bar

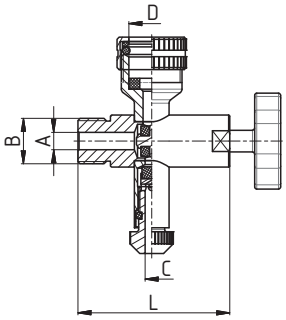

Dimensions • Abmessungen

DN	A	B	C	D	L	R	Rd x s	kg
1/2"	8	1/2"	6	20	70			

Bottom level indicator cock - K/M
Untere Standanzeige - K/M

5309B

5 bar

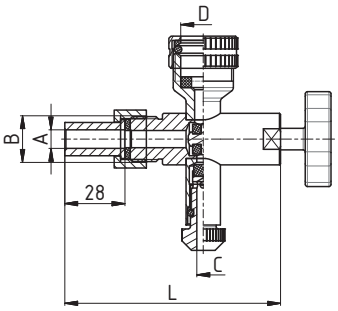

Dimensions • Abmessungen

DN	A	B	C	D	L	R	Rd x s	kg
L - long connection, lange Verbindung								
1/2"	8	1/2"	6	20	100,5			
S - short connection, kurz Verbindung								
1/2"	8	1/2"	6	20	90,5			

Bottom level indicator cock - Clamp
Untere Standanzeige - Clamp

5309C

5 bar

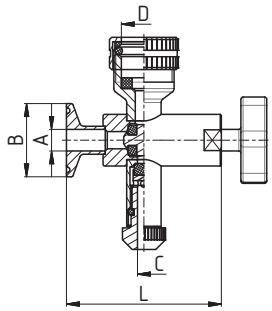

Dimensions • Abmessungen

DN	A	B	C	D	L	F	R	M	Rd x s	kg
10	10	34	6	20	72					
15	16	34	6	20	72					
20	20	34	6	20	73					
25	26	50,5	6	20	76,5					

Bottom level indicator cock - G DIN
Untere Standanzeige - G DIN

5309D

5 bar

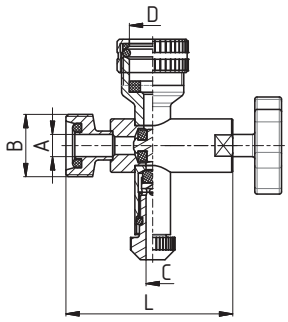

Dimensions • Abmessungen

DN	A	B	C	D	L	F	R	M	Rd x s	kg
10	10	28x1/8"	6	20	75					
15	16	34x1/8"	6	20	75					
20	20	44x1/6"	6	20	79					
25	26	52x1/6"	6	20	84					

Bottom level indicator cock - K/M
Untere Standanzeige - K/M

5309E

5 bar

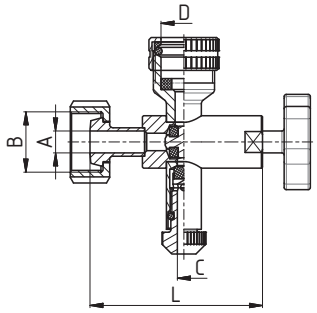

Dimensions • Abmessungen

DN	A	B	C	D	L	F	R	M	Rd x s	kg
10	10	28x1/8"	6	20	79					
15	16	34x1/8"	6	20	79					
20	20	44x1/6"	6	20	73					
25	26	52x1/6"	6	20	77					

Top level indicator
Obere Standanzeige

5310A

5 bar

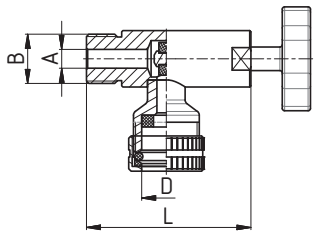

Dimensions • Abmessungen

DN	A	B	C	D	L	F	R	M	Rd x s	kg
1/2"	8	1/2"		20	70					

Top level indicator - K/M
Obere Standanzeige - K/M

5310B

5 bar

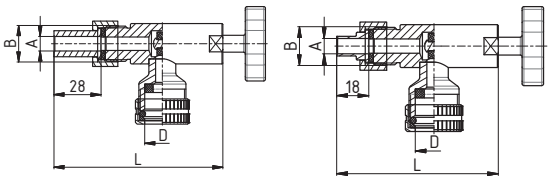

Dimensions • Abmessungen

DN	A	B	C	D	L	F	R	M	Rd x s	kg
L - long connection, lange Verbindung										
1/2"	8	1/2"		20	100,5					
S - short connection, kurz Verbindung										
1/2"	8	1/2"		20	90,5					

Top level indicator - Clamp
Obere Standanzeige - Clamp

5310C

5 bar

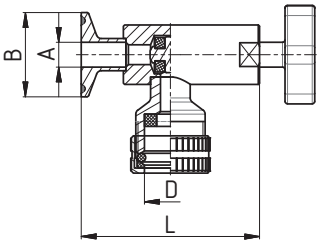

Dimensions • Abmessungen

DN	A	B	C	D	L	F	R	M	Rd x s	kg
10	10	34		20	72					
15	16	34		20	72					
20	20	34		20	73					
25	26	50,5		20	76,5					

Top level indicator - G DIN
Obere Standanzeige - G DIN

5310D

5 bar

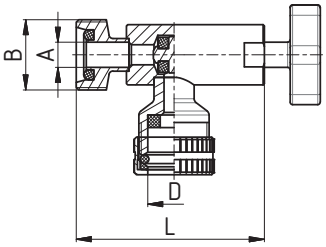

Dimensions • Abmessungen

DN	A	B	C	D	L	F	R	M	Rd x s	kg
10	10	28x1/8"		20	75					
15	16	34x1/8"		20	75					
20	20	44x1/6"		20	79					
25	26	52x1/6"		20	84					

Top level indicator - K/M DIN
Obere Standanzeige - K/M DIN

5310E

5 bar

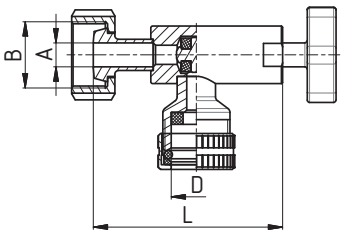

Dimensions • Abmessungen

DN	A	B	C	D	L	F	R	M	Rd x s	kg
10	10	28x1/8"		20	79					
15	16	34x1/8"		20	79					
20	20	44x1/6"		20	73					
25	26	52x1/6"		20	77					

Complete level indicator K/M
Standanzeiger K/M

5311B

Dimensions • Abmessungen

H	A	5 bar	10 bar	Rd x s	kg
1000	944	938	918		
1500	1444	1438	1418		
2000	1944	1938	1918		
2500	2444	2438	2418		
3000	2944	2938	2918		

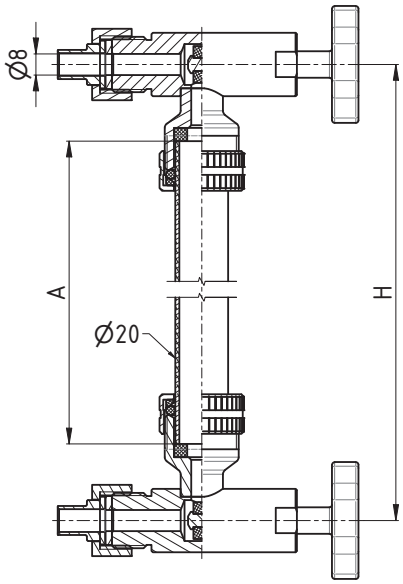

5 bar

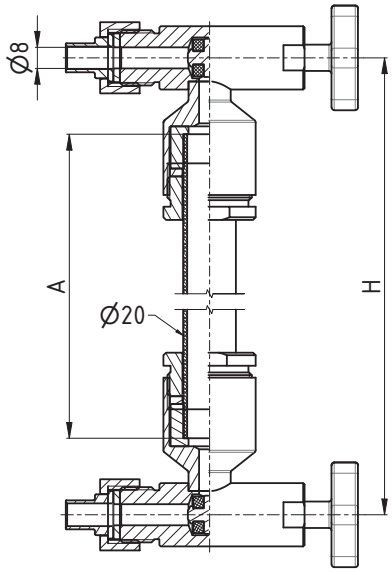

10 bar

Level indicator / Standanzeiger 5 bar

Lenght of **glass A** = H – 56mm
Länge **des Glases A** = H – 56mm

Cover length **L** = H – 62mm
Länge **der Abdeckung L** = H – 62mm

Level indicator / Standanzeiger 10 bar

Lenght of **glass A** = H – 56mm
Länge **des Glases A** = H – 56mm

Cover length **L** = H – 82mm
Länge **der Abdeckung L** = H – 82mm

other lengths on request
andere längen auf nachfrage

Complete level indicator cock K/M
Standanzeiger mit probierventil K/M

5312B

Dimensions • Abmessungen

H	A	5 bar	10 bar	Rd x s	kg
1000	944	938	918		
1500	1444	1438	1418		
2000	1944	1938	1918		
2500	2444	2438	2418		
3000	2944	2938	2918		

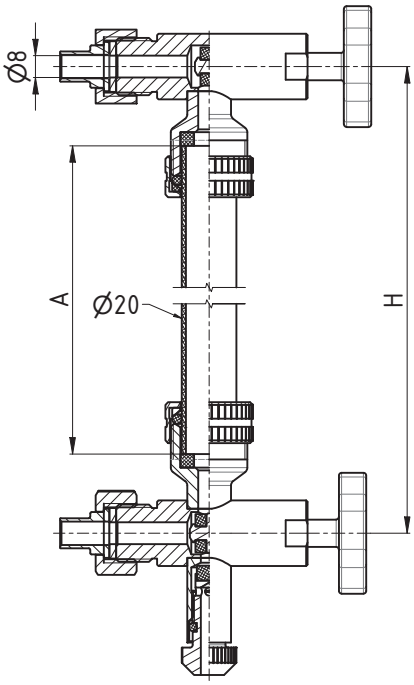

5 bar

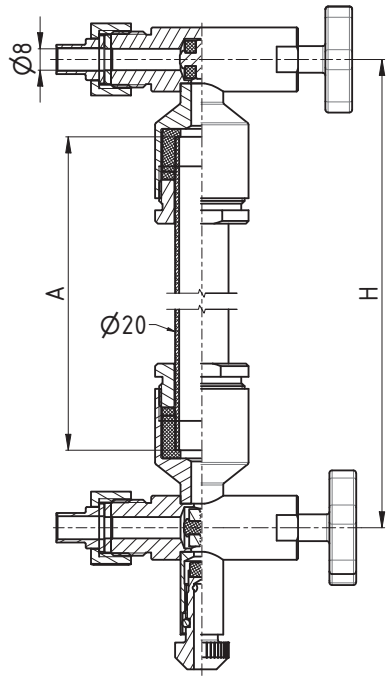

10 bar

Level indicator / Standanzeiger 5 bar

Lenght of **glass A** = H – 56mm
Länge **des Glases A** = H – 56mm

Cover length **L** = H – 62mm
Länge **der Abdeckung L** = H – 62mm

Level indicator / Standanzeiger 10 bar

Lenght of **glass A** = H – 56mm
Länge **des Glases A** = H – 56mm

Cover length **L** = H – 82mm
Länge **der Abdeckung L** = H – 82mm

other lengths on request
andere längen auf nachfrage

Complete level indicator C - C
Standanzeiger C - C

5311C

Dimensions • Abmessungen

DN	D	C			
10	10	34			
15	16	34			
20	20	34			
25	26	50,5			

H	A	5 bar	10 bar	Rd x s	kg
1000	944	938	918		
1500	1444	1438	1418		
2000	1944	1938	1918		
2500	2444	2438	2418		
3000	2944	2938	2918		

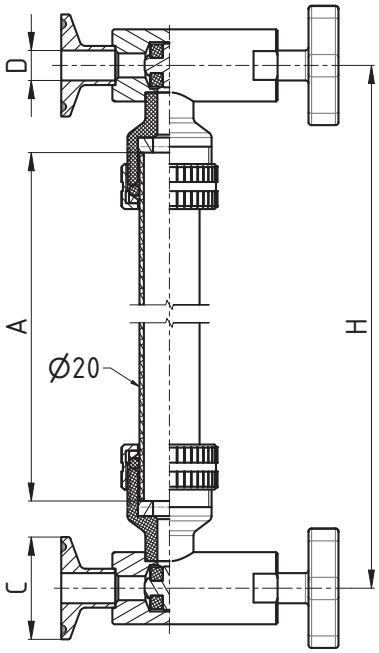

5 bar

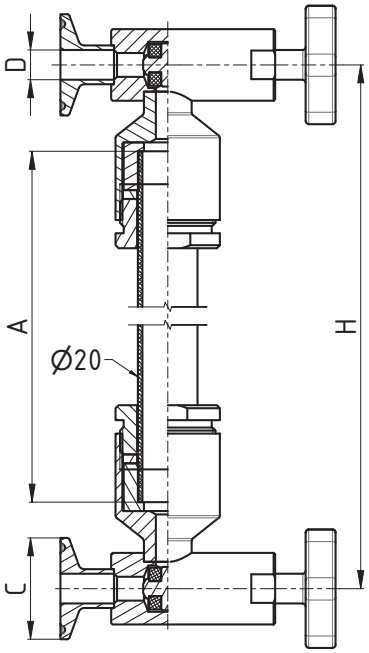

10 bar

Level indicator / Standanzeiger 5 bar

Lenght of **glass A** = H – 56mm
Länge **des Glases A** = H – 56mm

Cover length **L** = H – 62mm
Länge **der Abdeckung L** = H – 62mm

Level indicator / Standanzeiger 10 bar

Lenght of **glass A** = H – 56mm
Länge **des Glases A** = H – 56mm

Cover length **L** = H – 82mm
Länge **der Abdeckung L** = H – 82mm

other lengths on request
andere längen auf nachfrage

Complete level indicator cock C - C
Standanzeiger mit probierventil C - C

5312C

Dimensions • Abmessungen

DN	D	C			
10	10	34			
15	16	34			
20	20	34			
25	26	50,5			

H	A	5 bar	10 bar	Rd x s	kg
1000	944	938	918		
1500	1444	1438	1418		
2000	1944	1938	1918		
2500	2444	2438	2418		
3000	2944	2938	2918		

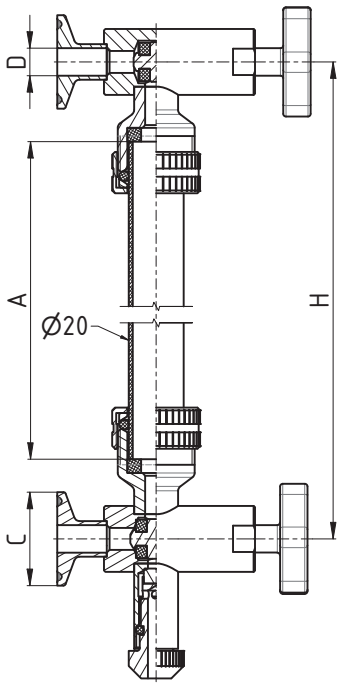

5 bar

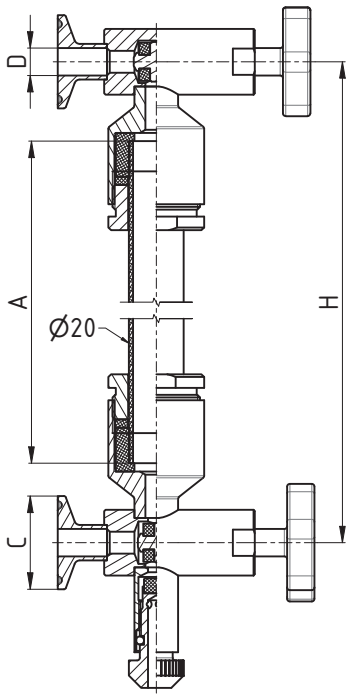

10 bar

Level indicator / Standanzeiger 5 bar

Lenght of **glass A** = H – 56mm
Länge **des Glases A** = H – 56mm

Cover length **L** = H – 62mm
Länge **der Abdeckung L** = H – 62mm

Level indicator / Standanzeiger 10 bar

Lenght of **glass A** = H – 56mm
Länge **des Glases A** = H – 56mm

Cover length **L** = H – 82mm
Länge **der Abdeckung L** = H – 82mm

other lengths on request
andere längen auf nachfrage

Complete level indicator G - G DIN
Standanzeiger G - G DIN

5311D

Dimensions • Abmessungen

DN	D	Rdxs			
10	10	28x1/8"			
15	16	34x1/8"			
20	20	44x1/6"			
25	26	52x1/6"			

H	A	5 bar	10 bar		kg
1000	944	938	918		
1500	1444	1438	1418		
2000	1944	1938	1918		
2500	2444	2438	2418		
3000	2944	2938	2918		

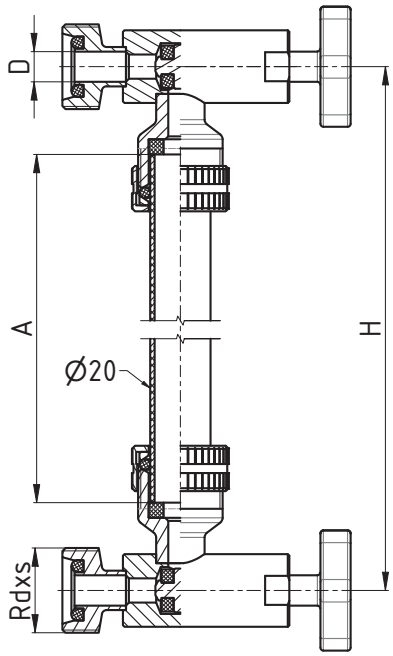

5 bar

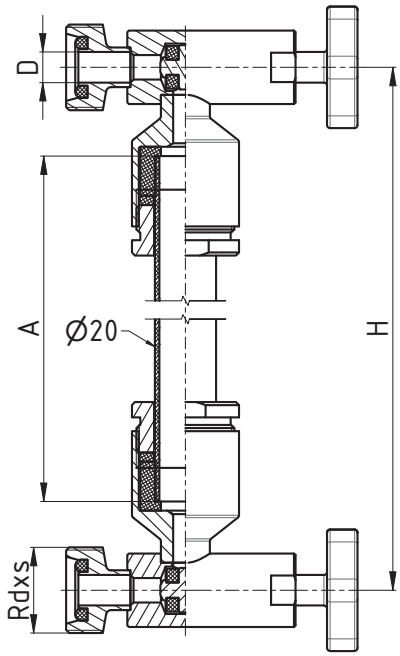

10 bar

Level indicator / Standanzeiger 5 bar

Lenght of **glass A** = H – 56mm
Länge **des Glases A** = H – 56mm

Cover length **L** = H – 62mm
Länge **der Abdeckung L** = H – 62mm

Level indicator / Standanzeiger 10 bar

Lenght of **glass A** = H – 56mm
Länge **des Glases A** = H – 56mm

Cover length **L** = H – 82mm
Länge **der Abdeckung L** = H – 82mm

other lengths on request
andere längen auf nachfrage

Complete level indicator cock G - G DIN
Standanzeiger mit probierventil G - G DIN

5312D

Dimensions • Abmessungen

DN	D	Rdxs			
10	10	28x1/8"			
15	16	34x1/8"			
20	20	44x1/6"			
25	26	52x1/6"			

H	A	5 bar	10 bar		kg
1000	944	938	918		
1500	1444	1438	1418		
2000	1944	1938	1918		
2500	2444	2438	2418		
3000	2944	2938	2918		

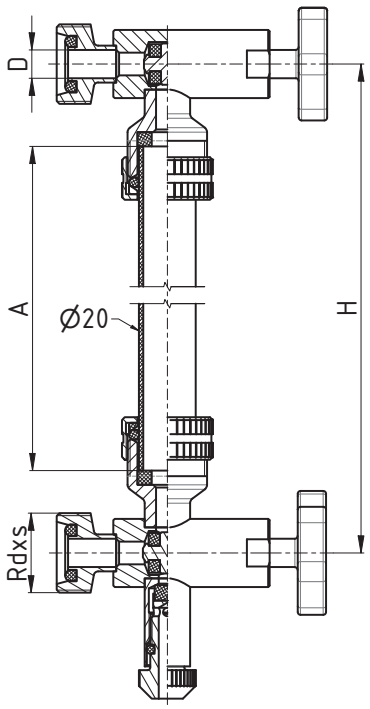

5 bar

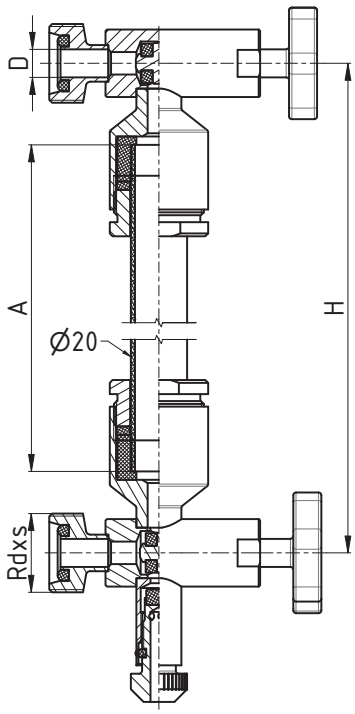

10 bar

Level indicator / Standanzeiger 5 bar

Lenght of **glass A** = H – 56mm
Länge **des Glases A** = H – 56mm

Cover length **L** = H – 62mm
Länge **der Abdeckung L** = H – 62mm

Level indicator / Standanzeiger 10 bar

Lenght of **glass A** = H – 56mm
Länge **des Glases A** = H – 56mm

Cover length **L** = H – 82mm
Länge **der Abdeckung L** = H – 82mm

other lengths on request
andere längen auf nachfrage

Complete level indicator K/M DIN
Standanzeiger K/M DIN

5311E

Dimensions • Abmessungen

DN	D	Rdxs			
10	10	28x1/8"			
15	16	34x1/8"			
20	20	44x1/6"			
25	26	52x1/6"			

H	A	5 bar	10 bar		kg
1000	944	938	918		
1500	1444	1438	1418		
2000	1944	1938	1918		
2500	2444	2438	2418		
3000	2944	2938	2918		

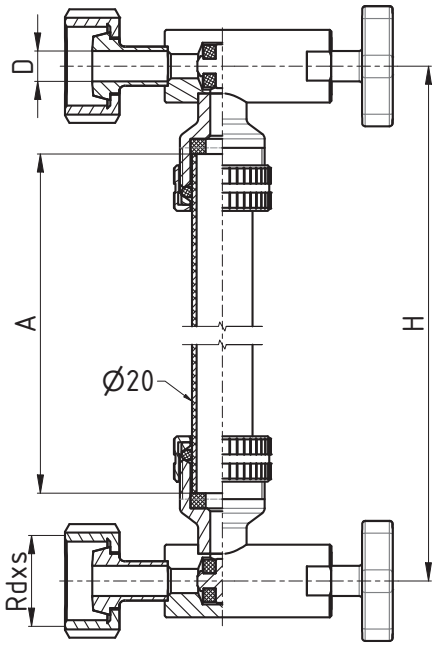

5 bar

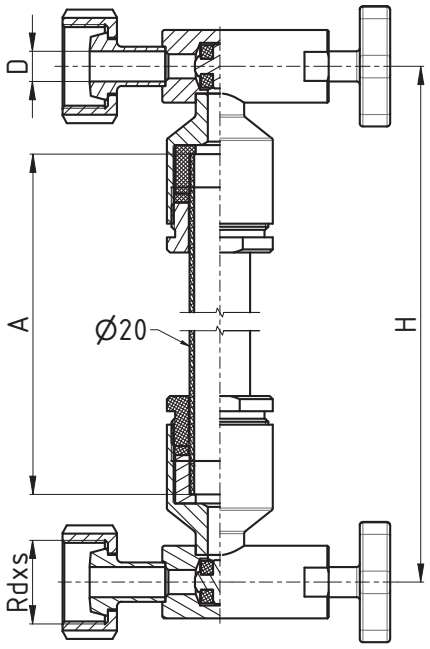

10 bar

Level indicator / Standanzeiger 5 bar

Lenght of **glass A** = H – 56mm
Länge **des Glases A** = H – 56mm

Cover length **L** = H – 62mm
Länge **der Abdeckung L** = H – 62mm

Level indicator / Standanzeiger 10 bar

Lenght of **glass A** = H – 56mm
Länge **des Glases A** = H – 56mm

Cover length **L** = H – 82mm
Länge **der Abdeckung L** = H – 82mm

other lengths on request
andere längen auf nachfrage

Complete level indicator cock K/M DIN
Standanzeiger mit probierventil K/M DIN

5312E

Dimensions • Abmessungen

DN	D	Rdxs			
10	10	28x1/8"			
15	16	34x1/8"			
20	20	44x1/6"			
25	26	52x1/6"			

H	A	5 bar	10 bar		kg
1000	944	938	918		
1500	1444	1438	1418		
2000	1944	1938	1918		
2500	2444	2438	2418		
3000	2944	2938	2918		

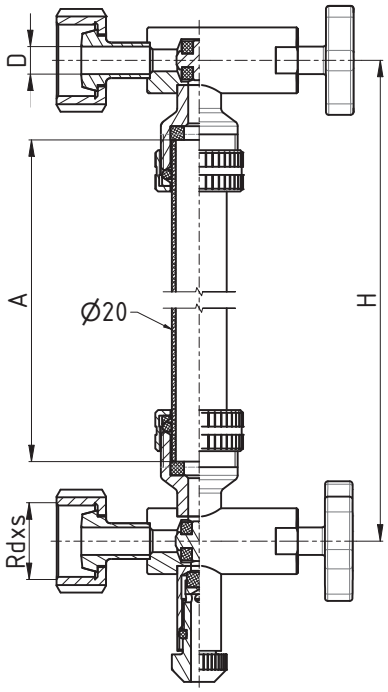

5 bar

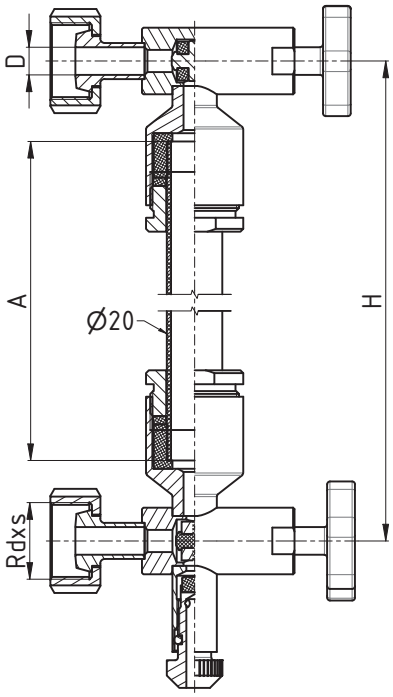

10 bar

Level indicator / Standanzeiger 5 bar

Lenght of **glass A** = H – 56mm
Länge **des Glases A** = H – 56mm

Cover length **L** = H – 62mm
Länge **der Abdeckung L** = H – 62mm

Level indicator / Standanzeiger 10 bar

Lenght of **glass A** = H – 56mm
Länge **des Glases A** = H – 56mm

Cover length **L** = H – 82mm
Länge **der Abdeckung L** = H – 82mm

other lengths on request
andere längen auf nachfrage

Calculation of the length of the glass and the length of the marker cover

Berechnung der Glaslänge und der Länge der Abdeckung der Statusmarkierung

Up to 5 bar / Bis zu 5 bar

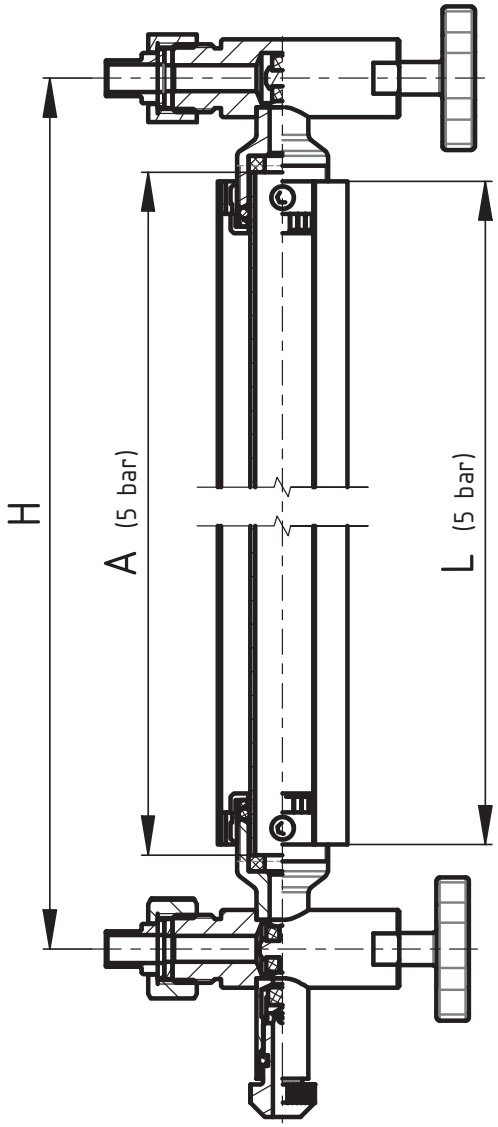

Level indicator up to / standanzeiger bis zu 5 bar

Lenght of **glass A** = H – 56mm
Länge **des Glases A** = H – 56mm

Cover length **L** = H – 62mm
Länge **der Abdeckung L** = H – 62mm

Up to 10 bar / Bis zu 10 bar

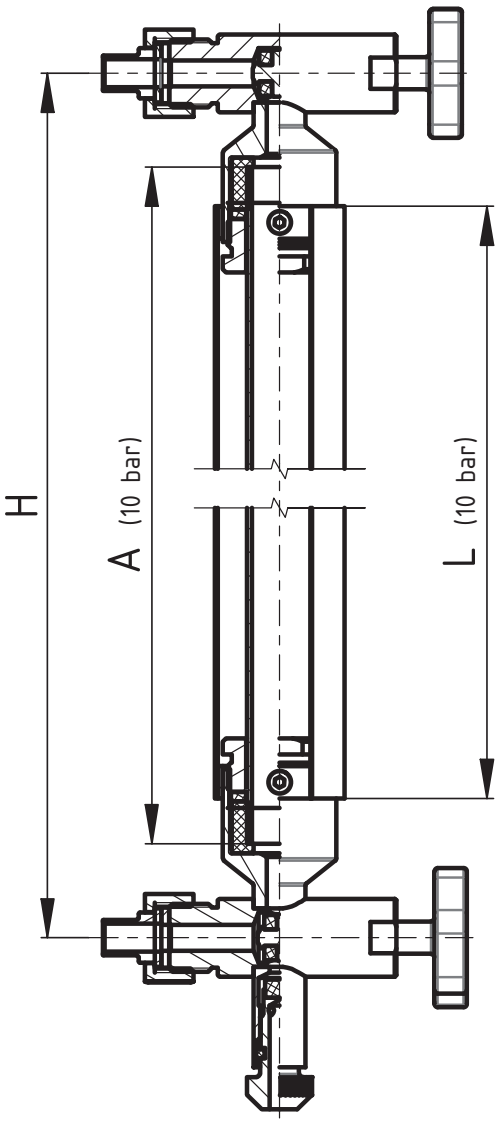

Level indicator up to / standanzeiger bis zu 10 bar

Lenght of **glass A** = H – 56mm
Länge **des Glases A** = H – 56mm

Cover length **L** = H – 82mm
Länge **der Abdeckung L** = H – 82mm

Top level indicator
Obere Standanzeige

5313A
10 bar

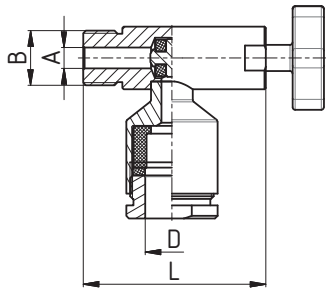

Dimensions • Abmessungen

DN	A	B	C	D	L	F	R	M	Rd x s	kg
1/2"	8	1/2"		20	70					

Top level indicator K/M
Obere Standanzeige K/M

5313B
10 bar

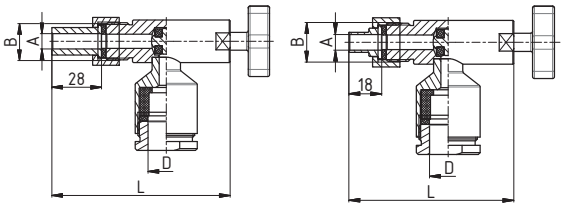

Dimensions • Abmessungen

DN	A	B	C	D	L	F	R	M	Rd x s	kg
L - long connection, lange Verbindung										
1/2"	8	1/2"		20	100,5					
S - short connection, kurz Verbindung										
1/2"	8	1/2"		20	90,5					

Top level indicator - Clamp
Obere Standanzeige - Clamp

5313C
10 bar

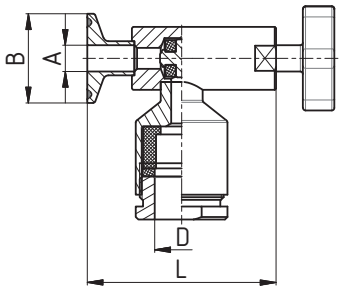

Dimensions • Abmessungen

DN	A	B	C	D	L	F	R	M	Rd x s	kg
10	10	34		20	72					
15	16	34		20	72					
20	20	34		20	73					
25	26	50,5		20	76,5					

Top level indicator G DIN
Obere Standanzeige G DIN

5313D
10 bar

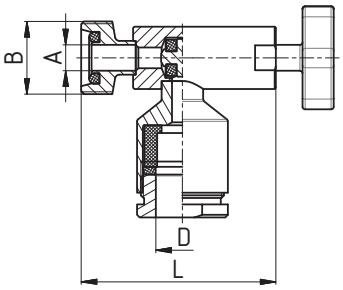

Dimensions • Abmessungen

DN	A	B	C	D	L	F	R	M	Rd x s	kg
10	10	28x1/8"		20	75					
15	16	34x1/8"		20	75					
20	20	44x1/6"		20	79					
25	26	52x1/6"		20	84					

Top level indicator K/M DIN
Obere Standanzeige K/M DIN

5313E
10 bar

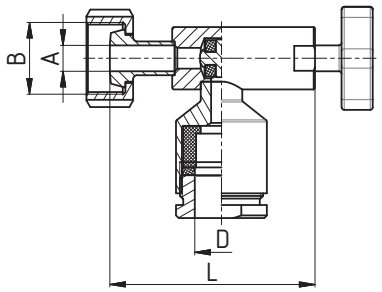

Dimensions • Abmessungen

DN	A	B	C	D	L	F	R	M	Rd x s	kg
10	10	28x1/8"		20	79					
15	16	34x1/8"		20	79					
20	20	44x1/6"		20	73					
25	26	52x1/6"		20	77					

Bottom level indicator cock
Untere Standanzeige

5314A
10 bar

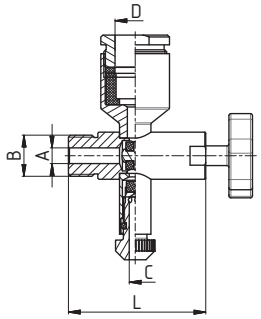

Dimensions • Abmessungen

DN	A	B	C	D	L	F	R	M	Rd x s	kg
1/2"	8	1/2"	6	20	70					

Bottom level indicator cock - K/M
Untere Standanzeige - K/M

5314B
10 bar

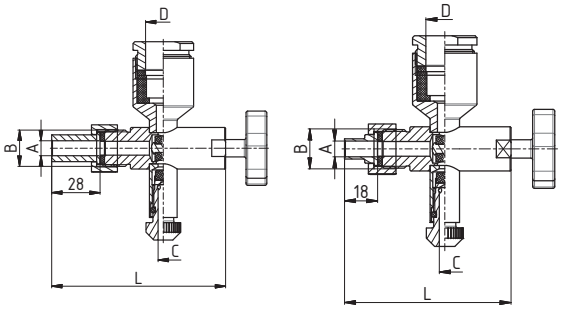

Dimensions • Abmessungen

DN	A	B	C	D	L	F	R	M	Rd x s	kg
L - long connection, lange Verbindung										
1/2"	8	1/2"	6	20	100,5					
S - short connection, kurz Verbindung										
1/2"	8	1/2"	6	20	90,5					

Bottom level indicator cock - Clamp
Untere Standanzeige - Clamp

5314C
10 bar

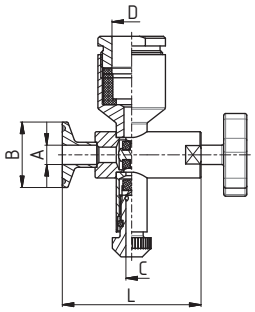

Dimensions • Abmessungen

DN	A	B	C	D	L	F	R	M	Rd x s	kg
10	10	34	6	20	72					
15	16	34	6	20	72					
20	20	34	6	20	73					
25	26	50,5	6	20	76,5					

Bottom level indicator cock G DIN
Obere Standanzeige G DIN

5314D

10 bar

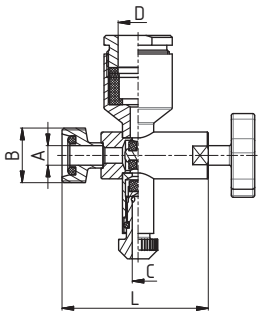

Dimensions • Abmessungen

DN	A	B	C	D	L	F	R	M	Rd x s	kg
10	10	28x1/8"	6	20	75					
15	16	34x1/8"	6	20	75					
20	20	44x1/6"	6	20	79					
25	26	52x1/6"	6	20	84					

Bottom level indicator cock K/M DIN
Obere Standanzeige K/M DIN

5314E

10 bar

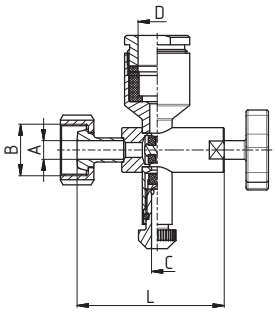

Dimensions • Abmessungen

DN	A	B	C	D	L	F	R	M	Rd x s	kg
10	10	28x1/8"	6	20	79					
15	16	34x1/8"	6	20	79					
20	20	44x1/6"	6	20	73					
25	26	52x1/6"	6	20	77					

Gasket for level indicator
Dichtung für Standanzeiger

5314N

10 bar

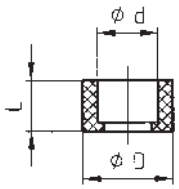

Dimensions • Abmessungen

DN	D	d	L	L1	L2	F	R	L	Rd x s	kg
	30	20	17							0,01

Gasket for level indicator
Dichtung für Standanzeiger

72020

5 bar

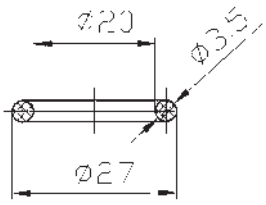

Dimensions • Abmessungen

DN	D	G	L	L1	L2	F	R	L	Rd x s	kg
20x3,5		NBR, Silikon								

Glass tube for level indicator
Glasrohr für standanzeige

5315A

Dimensions • Abmessungen

DN	A	L	L1	L2	F	R	L	Rd x s	kg
20	max. 3000								

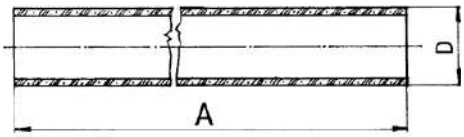

other lengths on request
andere längen auf nachfrage

Plastic tube for level indicator
Kunststoffrohr für Standanzeiger

5315B

PN16

Dimensions • Abmessungen

DN	A	L	L1	L2	F	R	L	Rd x s	kg
20	max. 5000								
P max. 16 bar									

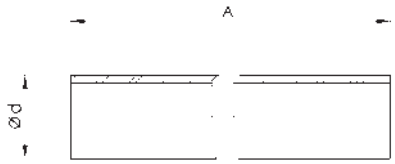

for max. tem. 65° C

other lengths on request
andere längen auf nachfrage

Protective sleeve for level indicator
Schutz für Standanzeiger

5316A

Dimensions • Abmessungen

DN	L	A	L1	L2	F	R	L	Rd x s	kg
	max. 3000								

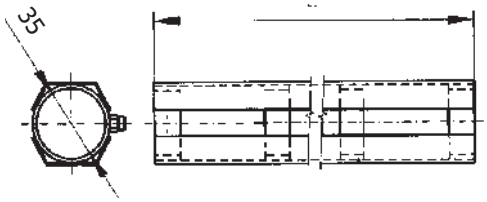

Calculation of cover length **(5 bar)** L = H - 62mm
Berechnung der Deckellänge **(10 bar)** L = H - 82mm

Distance between valves of the complete level gauge
Abstand zwischen den Ventilen der gesamten Füllstandsanzeige (H = see 5311B ... 5312E)

other lengths on request
andere längen auf nachfrage

Protective sleeve for level indicator
Schutz für Standanzeiger

5316B

Dimensions • Abmessungen

DN	L	A	L1	L2	F	R	L	Rd x s	kg
	max. 3000								

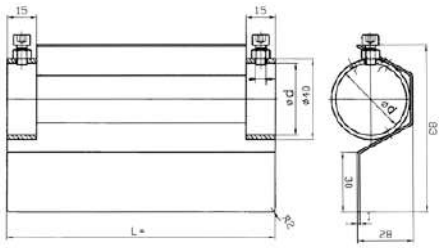

Calculation of cover length **(5 bar)** L = H - 62mm
Berechnung der Deckellänge **(10 bar)** L = H - 82mm

Distance between valves of the complete level gauge
Abstand zwischen den Ventilen der gesamten Füllstandsanzeige (H = see 5311B ... 5312E)

other lengths on request
andere längen auf nachfrage

Intermediate piece
Zwischenstück Standanzeiger

5317A

5 bar

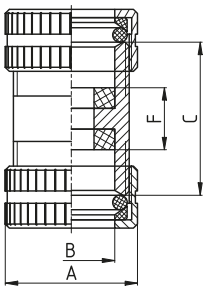

Dimensions • Abmessungen

DN	A	B	C	D	L	F	R	L	Rd x s	kg
	32	20,5	37	12		15				

Intermediate piece
Zwischenstück Standanzeiger

5317B

10 bar

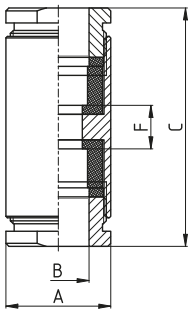

Dimensions • Abmessungen

DN	A	B	C	D	L	F	R	L	Rd x s	kg
	35	20,5	61	12		15				

Spray ball 360°
Sprühkopf 360°

53180

5318 A **5318 B** **5318 C**

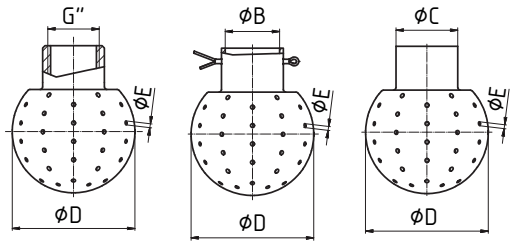

Muff
Muffe

Clip
Splint

For welding
Für Aufschweißen

Dimensions • Abmessungen — Pressure **1 bar** | Pressure **2 bar**

DN	D	B	C	G	E	Flow rate	Action Radius	Flow rate	Action Radius
	mm	mm	mm	"	mm	m³/hod.	m	m³/hod.	m
28	28	12,2	12	1/4"-3/8"	1,3	1,86	0,62	2,64	1,23
40	40	22,2	22	1/2"-3/4"	1,3	5,13	2,84	7,26	5,68
50	50	22,2	22	1/2"-3/4"	1,6	5,59	1,53	7,91	3,07
50	50	28,2	28	1/2"-3/4"	1,6	7,26	2,59	10,26	5,18
65	65	28,2	28	3/4"-1"	1,6	8,77	2,04	12,4	4,09
65	65	34,3	34	3/4"-1"	1,6	7,9	1,66	11,18	3,33
65	65	40,5	40	3/4"-1"	1,6	10,54	3,64	14,91	7,19
90	90	40,5	40	1 1/4"	2,5	31,62	2,08	44,72	4,17
90	90	52,3	52	1 1/4"	2,5	31,62	2,08	44,72	4,17

Spray ball 180°
Sprühkopf 180°

53200

5320 A **5320 B** **5320 C**

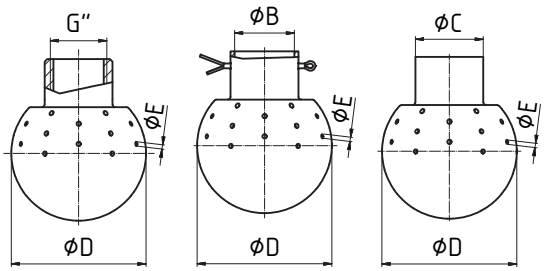

Muff
Muffe

Clip
Splint

For welding
Für Aufschweißen

Dimensions • Abmessungen — Pressure **1 bar** | Pressure **2 bar**

DN	D	B	C	G	E	Flow rate	Action Radius	Flow rate	Action Radius
	mm	mm	mm	"	mm	m³/hod.	m	m³/hod.	m
28	28	12,2	12	1/4"-3/8"	1,3	1,21	1	1,71	2,01
40	40	22,2	22	1/2"-3/4"	1,3	3,03	3,88	4,28	7,75
50	50	22,2	22	1/2"-3/4"	1,6	3,47	2,12	4,91	4,64
50	50	28,2	28	1/2"-3/4"	1,6	4,71	4,28	6,67	8,55
65	65	28,2	28	3/4"-1"	1,6	5,35	2,99	7,56	5,98
65	65	34,3	34	3/4"-1"	1,6	6,46	5,37	5,98	3,74
65	65	40,5	40	3/4"-1"	1,6	5,87	4,44	8,31	8,88
90	90	40,5	40	1 1/4"	2,5	12,91	1,38	18,26	2,75

Spray ball 180°
Sprühkopf 180°

53210

5321 A **5321 B** **5321 C**

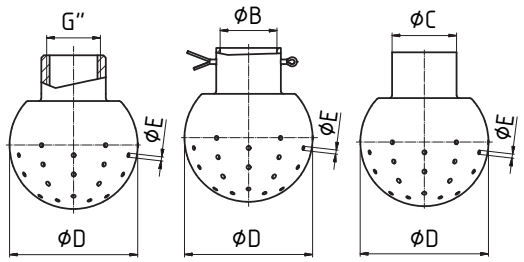

Muff
Muffe

Clip
Splint

For welding
Für Aufschweißen

Dimensions • Abmessungen — Pressure **1 bar** | Pressure **2 bar**

DN	D	B	C	G	E	Flow rate	Action Radius	Flow rate	Action Radius
	mm	mm	mm	"	mm	m³/hour	m	m³/hod.	m
28	28	12,2	12	1/4"-3/8"	1,3	1,21	1	1,71	2,01
40	40	22,2	22	1/2"-3/4"	1,3	3,03	3,88	4,28	7,75
50	50	22,2	22	1/2"-3/4"	1,6	3,47	2,12	4,91	4,64
50	50	28,2	28	1/2"-3/4"	1,6	4,71	4,28	6,67	8,55
65	65	28,2	28	3/4"-1"	1,6	5,35	2,99	7,56	5,98
65	65	34,3	34	3/4"-1"	1,6	6,46	5,37	5,98	3,74
65	65	40,5	40	3/4"-1"	1,6	5,87	4,44	8,31	8,88
90	90	40,5	40	1 1/4"	2,5	12,91	1,38	18,26	2,75

Rotary cleaning ball thread 3/4" Sprühkopf Gewinde 3/4"	**5322A**

Typ 360°

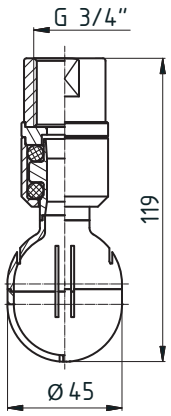

Rotary cleaning ball cotter key Sprühkopf 360° klammer	**5322B**

Typ 360°

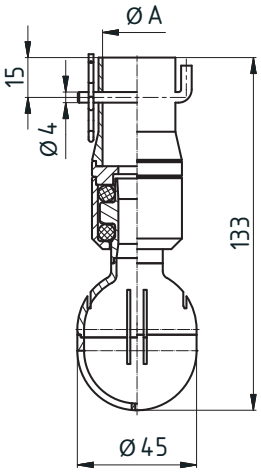

Rotary cleaning ball for wealding Sprühkopf auf rohr aufgeschweißt	**5322C**

Typ 360°

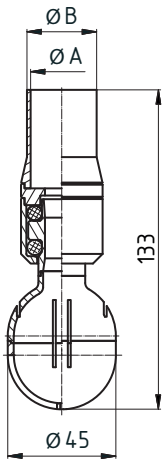

Rotary Cleaning ball, Rotations Sprühfkopf
Sani Midget

Material, Werkstoff
Body, Gehaüse: AISI 316L (1.4404)
Marbles, kugeln: AISI 316L (1.4404)
Other, sonstiges: AISI 316L

Pressure, Druck
Working presure, Arbeitsdruck 1 – 3 bar
Recommended presure, Empfohlener Druck 2 bar

Temperature, Temperatur
Max. operating temperature, Max. Arbeitstemperatur 230° C
Max. temperature precincts, Max. Umgebunds-Temperatur 140° C

Wettability surface, Benetzungsradius Max. 3 m

Degree of purification, Reinigunsradius Max. 1,4 m

Connection, Verbindung
1) Thread, Gewinde G ¾
2) Cotter key, Klammer
3) For welding Auf Rohr aufgeschweißt

	Dimensions • Abmessungen			
	DN	**Typ**	**A**	**B**
5322B	**45**	360°	28,4	-
5322B	**45**	360°	29,4	-
5322C	**45**	360°	28	25
5322C	**45**	360°	29	26

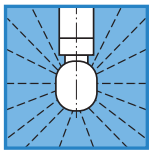

360°

Flowrate
Durchfluß

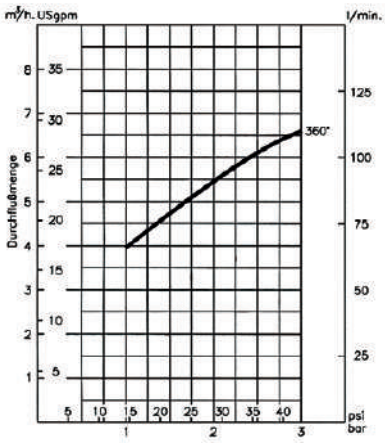

Pressure
Druck

Action radius
Waschen radius

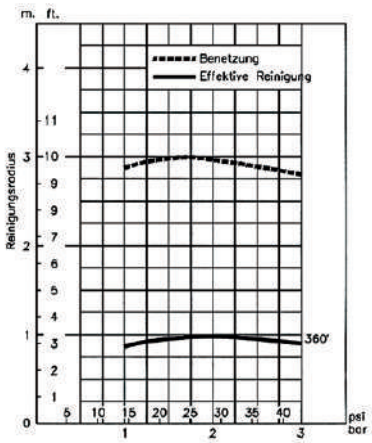

Pressure
Druck

Rotary cleaning ball thread 1 ¹/₄"
Sprühkopf gewinde 1 ¹/₄"

5323A

Typ 360°

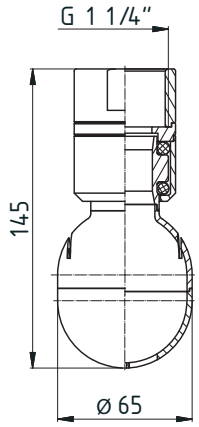

Rotary cleaning ball cotter key
Sprühkopf klammer

5323B

Typ 360°

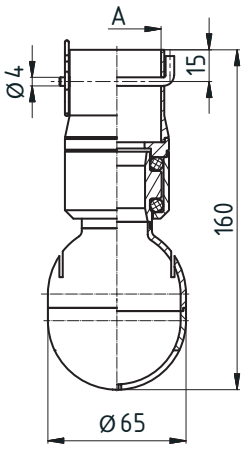

Rotary cleaning ball for wealding
Sprühkopf auf rohr aufgeschweißt

5323C

Typ 360°

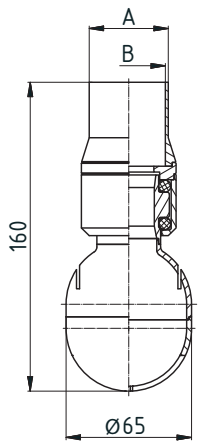

Rotary Cleaning ball, Rotations Sprühfkopf
Sani Midget

Material, Werkstoff
Body, Gehaüse: AISI 316L (1.4404)
Marbles, kugeln: AISI 316L (1.4404)
Other, sonstiges: AISI 316L

Pressure, Druck
Working presure, Arbeitsdruck 1 – 3 bar
Recommended presure, Empfohlener Druck 2 bar

Temperature, Temperatur
Max. operating temperature, Max. Arbeitstemperatur 230° C
Max. temperature precincts, Max. Umgebunds-Temperatur 140° C

Wettability surface, Benetzungsradius Max. 3 m

Degree of purification, Reinigunsradius Max. 2 m

Connection, Verbindung
1) Thread, Gewinde G 1 ¹/₄"
2) Cotter key, Klammer
3) For welding, Auf Rohr aufgeschweißt

	Dimensions • Abmessungen			
	DN	**Typ**	**A**	**B**
5323B	**65**	360°	40,4	-
5323B	**65**	360°	41,4	-
5323C	**65**	360°	40	37
5323C	**65**	360°	41	38

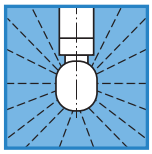

360°

Flowrate
Durchfluß

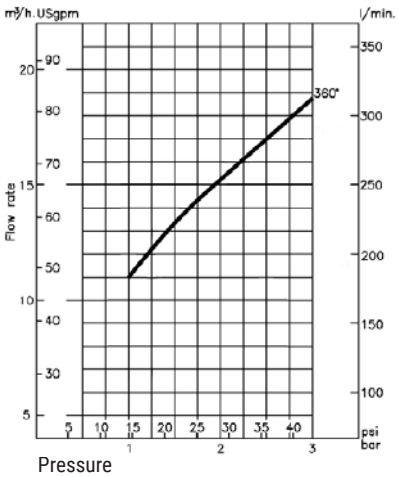

Pressure
Druck

Action radius
Waschen radius

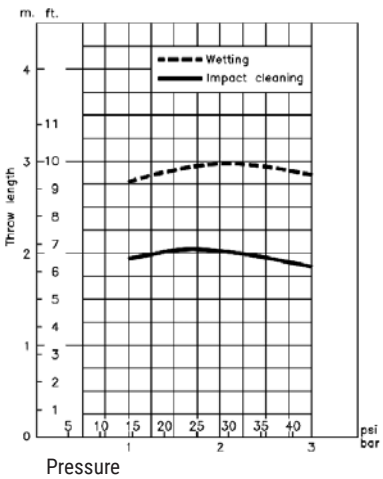

Pressure
Druck

Filling plug 90° G - G
Sattig Ungskerze 90° G - G

53300

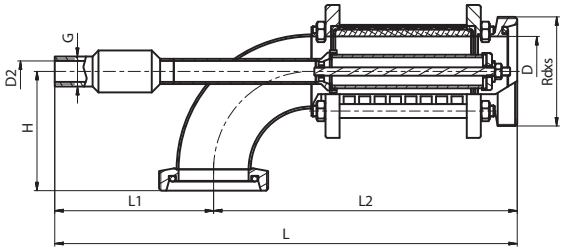

Dimensions • Abmessungen

DN	D	D2	H	L	L1	L2	G		Rd x s	kg
25	26	9	65	255	85	170	G 1/4"		52 x 1/6"	**1,5**
32	32	9	87	265	90	175	G 1/4"		58 x 1/6"	1,75
40	38	9	87	280	90	190	G 1/4"		65 x 1/6"	2
50	50	16	90	320	100	220	G 1/2"		78 x 1/6"	2,45
65	66	16	97	343	110	233	G 1/2"		95 x 1/6"	3,6
80	81	16	109	392	114	278	G 1/2"		110 x 1/4"	4,5

Filling plug 90° G - KM
Sattig Ungskerze 90° G - KM

53301

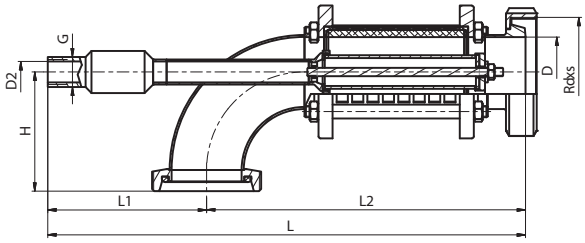

Dimensions • Abmessungen

DN	D	D2	H	L	L1	L2	G		Rd x s	kg
25	26	9	65				G 1/4"		52 x 1/6"	**1,5**
32	32	9	87				G 1/4"		58 x 1/6"	1,75
40	38	9	87				G 1/4"		65 x 1/6"	2
50	50	16	90				G 1/2"		78 x 1/6"	2,45
65	66	16	97				G 1/2"		95 x 1/6"	3,6
80	81	16	109				G 1/2"		110 x 1/4"	4,5

Filling plug 90° KM - G
Sattig Ungskerze 90° KM - G

53302

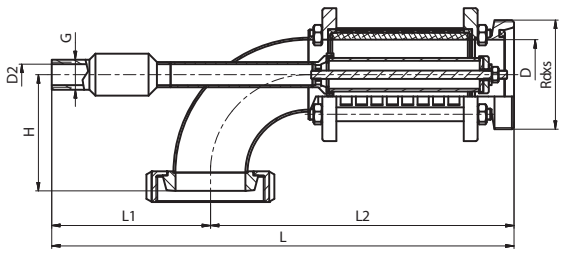

Dimensions • Abmessungen

DN	D	D2	H	L	L1	L2	G		Rd x s	kg
25	26	9		255	85	170	G 1/4"		52 x 1/6"	**1,5**
32	32	9		265	90	175	G 1/4"		58 x 1/6"	1,75
40	38	9		280	90	190	G 1/4"		65 x 1/6"	2
50	50	16		320	100	220	G 1/2"		78 x 1/6"	2,45
65	66	16		343	110	233	G 1/2"		95 x 1/6"	3,6
80	81	16		392	114	278	G 1/2"		110 x 1/4"	4,5

Filling plug 90° KM - KM
Sattig Ungskerze 90° KM - KM

53303

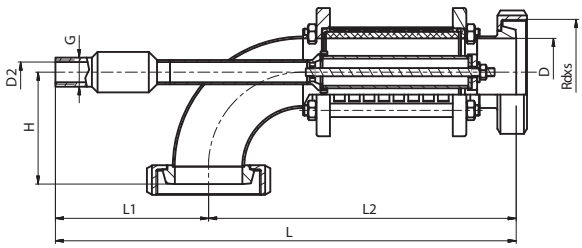

Dimensions • Abmessungen

DN	D	D2	H	L	L1	L2	G		Rd x s	kg
25	26	9					G 1/4"		52 x 1/6"	**1,5**
32	32	9					G 1/4"		58 x 1/6"	1,75
40	38	9					G 1/4"		65 x 1/6"	2
50	50	16					G 1/2"		78 x 1/6"	2,45
65	66	16					G 1/2"		95 x 1/6"	3,6
80	81	16					G 1/2"		110 x 1/4"	4,5

Filling plug 90° C - C
Sattig Ungskerze 90° C - C

53304

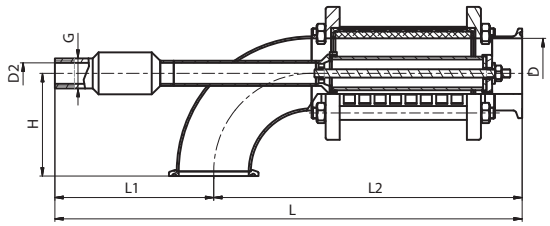

Dimensions • Abmessungen

DN	D	D2	H	L	L1	L2	G		Rd x s	kg
25	26	9					G 1/4"		52 x 1/6"	**1,5**
32	32	9					G 1/4"		58 x 1/6"	1,75
40	38	9					G 1/4"		65 x 1/6"	2
50	50	16					G 1/2"		78 x 1/6"	2,45
65	66	16					G 1/2"		95 x 1/6"	3,6
80	81	16					G 1/2"		110 x 1/4"	4,5

Filling plug direct G - G
Karbonisierapparat Direkte G - G

53305

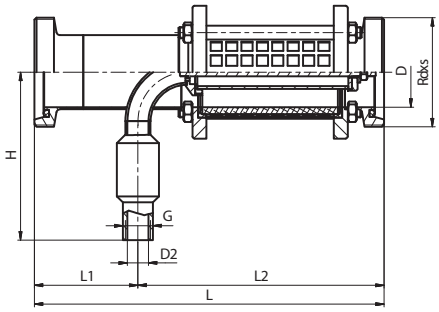

Dimensions • Abmessungen

DN	D	D2	H	L	L1	L2	G		Rd x s	kg
25	26	9	121	231	62	169	G 1/4"		52 x 1/6"	**1,5**
32	32	9	121	235	66	169	G 1/4"		58 x 1/6"	1,75
40	38	9	121	216	47	169	G 1/4"		65 x 1/6"	2
50	50	16	132	255	60	195	G 1/2"		78 x 1/6"	2,45
65	66	16	132	265	65	200	G 1/2"		95 x 1/6"	3,6
80	81	16	132	301	83	218	G 1/2"		110 x 1/4"	4,5

Filling plug direct G - KM
Karbonisierapparat Direkte G - KM

53306

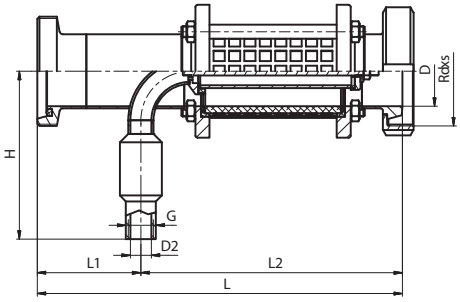

Dimensions • Abmessungen

DN	D	D2	H	L	L1	L2	G		Rd x s	kg
25	26	9	121				G 1/4"		52 x 1/6"	**1,5**
32	32	9	121				G 1/4"		58 x 1/6"	1,75
40	38	9	121				G 1/4"		65 x 1/6"	2
50	50	16	132				G 1/2"		78 x 1/6"	2,45
65	66	16	132				G 1/2"		95 x 1/6"	3,6
80	81	16	132				G 1/2"		110 x 1/4"	4,5

Filling plug direct KM - G
Karbonisierapparat Direkte KM - G

53307

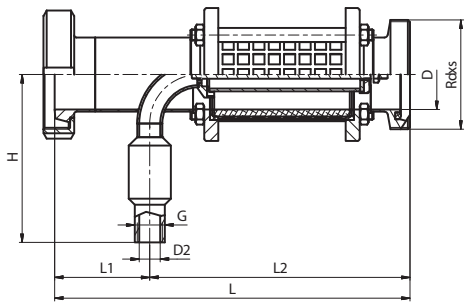

Dimensions • Abmessungen

DN	D	D2	H	L	L1	L2	G		Rd x s	kg
25	26	9	121				G 1/4"		52 x 1/6"	**1,5**
32	32	9	121				G 1/4"		58 x 1/6"	1,75
40	38	9	121				G 1/4"		65 x 1/6"	2
50	50	16	132				G 1/2"		78 x 1/6"	2,45
65	66	16	132				G 1/2"		95 x 1/6"	3,6
80	81	16	132				G 1/2"		110 x 1/4"	4,5

Filling plug direct KM - KM
Karbonisierapparat Direkte KM - KM

53308 **Dimensions** • Abmessungen

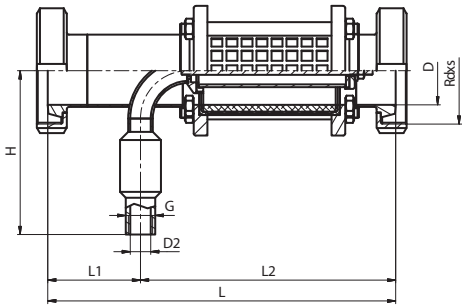

DN	D	D2	H	L	L1	L2	G		Rd x s	kg
25	26	9	121				G 1/4"		52 x 1/6"	1,5
32	32	9	121				G 1/4"		58 x 1/6"	1,75
40	38	9	121				G 1/4"		65 x 1/6"	2
50	50	16	132				G 1/2"		78 x 1/6"	2,45
65	66	16	132				G 1/2"		95 x 1/6"	3,6
80	81	16	132				G 1/2"		110 x 1/4"	4,5

Filling plug direct C - C
Karbonisierapparat Direkte C - C

53309 **Dimensions** • Abmessungen

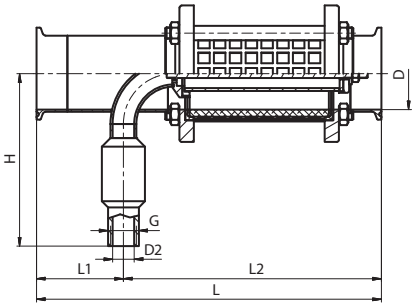

DN	D	D2	H	L	L1	L2	G		Rd x s	kg
25	26	9	121				G 1/4"		52 x 1/6"	1,5
32	32	9	121				G 1/4"		58 x 1/6"	1,75
40	38	9	121				G 1/4"		65 x 1/6"	2
50	50	16	132				G 1/2"		78 x 1/6"	2,45
65	66	16	132				G 1/2"		95 x 1/6"	3,6
80	81	16	132				G 1/2"		110 x 1/4"	4,5

Body satiating plugs
Diffusor

5330T **Dimensions** • Abmessungen

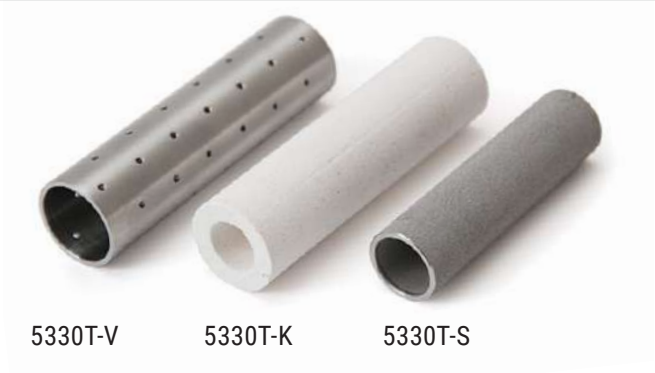

DN				
25 - 40	5330T-V	5330T-K	5330T-S	
50 - 65	5330T-V	5330T-K	5330T-S	
80 - 100	5330T-V	5330T-K	5330T-S	

5330T-V Stainless steel pipe, drilled
Edelstahlrohr, gebohrt

5330T-K Ceramic
Keramika

5330T-S Sintered steel
Sinterstahl

Bunging device - bottom connection - G
Spundapparat - untere Verbindung - G

53315

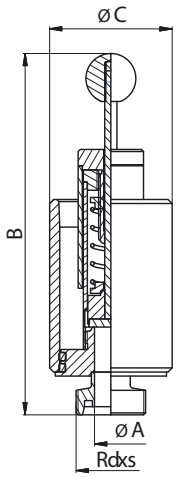

Dimensions • Abmessungen

DN	A	B	C	D	L	Rd x s	kg
						DIN 405	
15 - 180	16	177	60			34x1/8"	0,77
20 - 500	20	189,5	75			44x1/6"	1,21
32 - 1000	32	241	110			58x1/6"	2,79

Bunging device - bottom connection - K/M
Spundapparat - untere Verbindung - K/M

53316

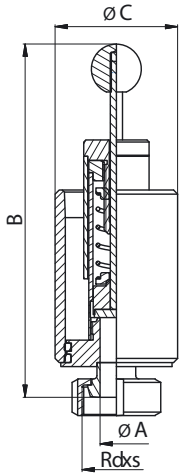

Dimensions • Abmessungen

DN	A	B	C	D	L	Rd x s	kg
						DIN 405	
15 - 180	16	173	60			34x1/8"	0,84
20 - 500	20	183,5	75			44x1/6"	1,29
32 - 1000	32	234	110			58x1/6"	2,95

Bunging device - bottom connection Clamp
Spundapparat - untere Verbindung Clamp

53317

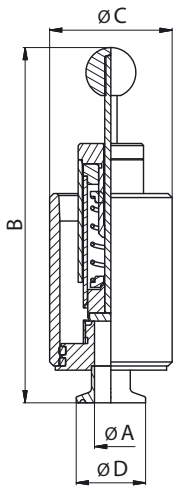

Dimensions • Abmessungen

DN	A	B	C	D	L	Rd x s	kg
15 - 180	16	174	60	34			0,75
20 - 500	20	183,5	75	34			1,12
32 - 1000	32	230,5	110	50,5			2,68

Bunging device - combination with manometer - G

Spundapparat - kombination mit einem manometer - G

53320

Dimensions • Abmessungen

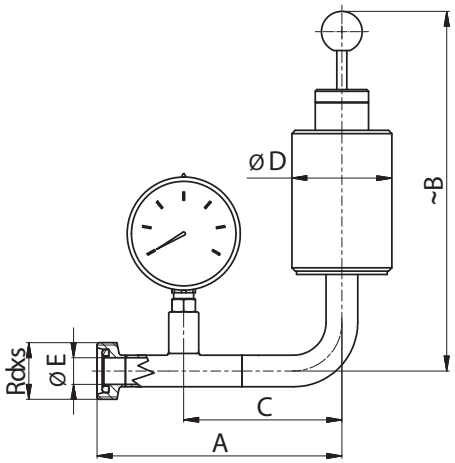

DN	A	B	C	D	E	R	L	Rd x s	kg
								DIN 405	
15 - 180hl	147	216	95	60	16			34x1/8"	1,01
20 - 180hl	150	216	95	60	20			44x1/6"	1,01
25 - 180hl	155	216	95	60	26			52x1/6"	1,01
20 - 500hl	164	230,5	105	75	20			44x1/6"	1,48
25 - 500hl	169	230,5	105	75	26			52x1/6"	1,48
32 - 1000hl	220	287	133	110	32			58x1/6"	3,22

Bunging device - combination with manometer - K/M

Spundapparat - kombination mit einem manometer - K/M

53321

Dimensions • Abmessungen

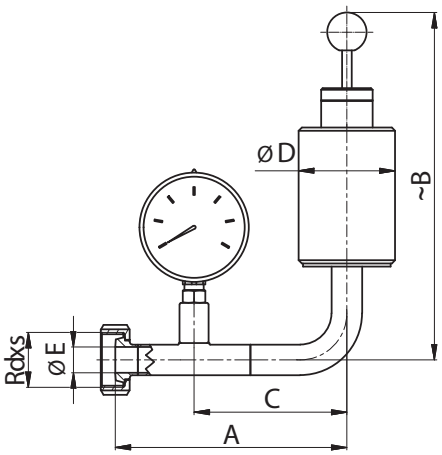

DN	A	B	C	D	E	R	L	Rd x s	kg
								DIN 405	
15 - 180hl	144	216	95	60	16			34x1/8"	1,07
20 - 180hl	145	216	95	60	20			44x1/6"	1,07
25 - 180hl	150	216	95	60	26			52x1/6"	1,07
20 - 500hl	161	230,5	105	75	20			44x1/6"	1,56
25 - 500hl	166	230,5	105	75	26			52x1/6"	1,56
32 - 1000hl	209,5	287	133	110	32			58x1/6"	3,38

Bunging device - combination with manometer - C

Spundapparat - kombination mit einem manometer - C

53322

Dimensions • Abmessungen

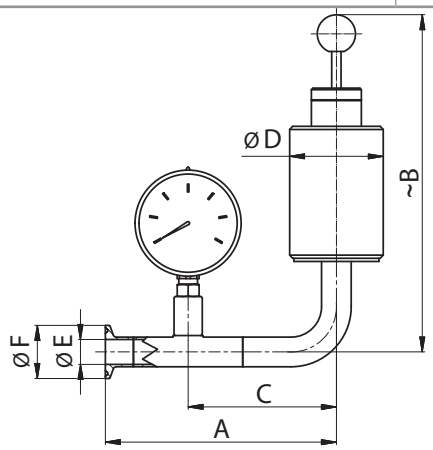

DN	A	B	C	D	E	F	L	Rd x s	kg
15 - 180hl	148	216	95	60	16	34			0,98
20 - 180hl	148	216	95	60	20	34			0,98
25 - 180hl	151,5	216	95	60	26	50,5			0,98
20 - 500hl	163	230,5	105	75	20	34			1,41
25 - 500hl	166,5	230,5	105	75	26	50,5			1,41
32 - 1000hl	209,5	287	133	110	32	50,5			3,11

Bunging device - combination with manometer and vacuum valve - G

Spundapparat - kombination mit einem manometer und vakuum ventil - G

53325-B

Dimensions • Abmessungen

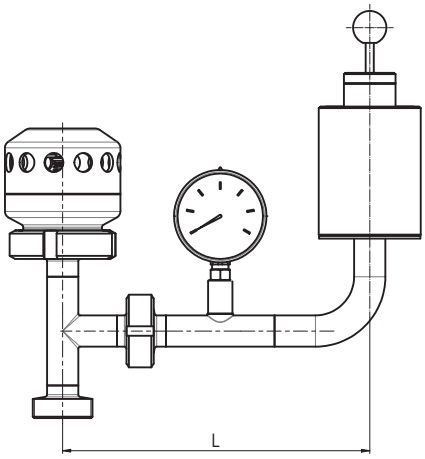

DN	A	B	C	D	L	Rd x s	kg
15 - 180 hl					199		
20 - 500 hl					226		
32 - 1000 hl					293		
for tank, max. 5 m³							

Bunging device - combination with manometer and vacuum valve - K/M

Spundapparat - kombination mit einem manometer und vakuum ventil - K/M

53326-B

Dimensions • Abmessungen

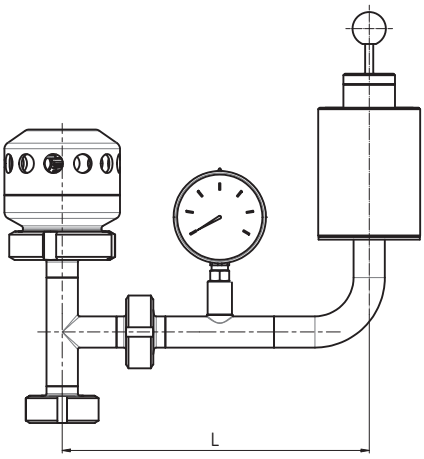

DN	A	B	C	D	L	Rd x s	kg
15 - 180 hl					199		
20 - 500 hl					226		
32 - 1000 hl					293		
for tank, max. 5 m³							

Bunging device - combination with manometer and vacuum valve - C

Spundapparat - kombination mit einem manometer und vakuum ventil - C

53327-B

Dimensions • Abmessungen

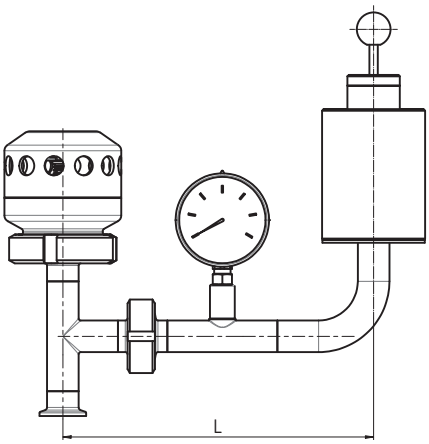

DN	A	B	C	D	L	Rd x s	kg
15 - 180 hl					199		
20 - 500 hl					226		
32 - 1000 hl					293		
for tank, max. 5 m³							

Bunging device 90° G
Spundapparat 90° G

53330

Dimensions • Abmessungen

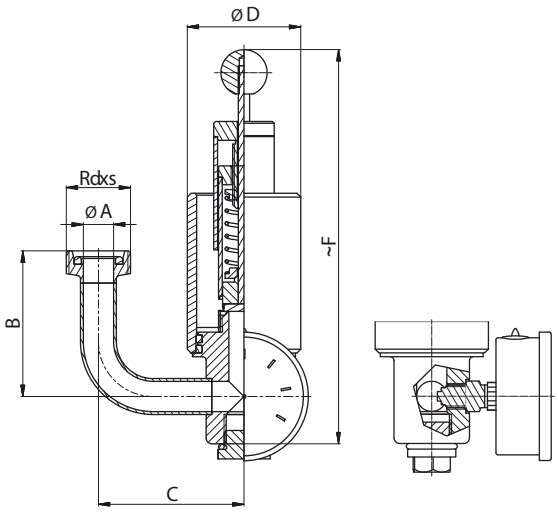

DN	A	B	C	D	E	F	L	Rd x s	kg
								DIN 405	
15 - 180hl	16	77	77	60		210		34x1/8"	1,43
20 - 180hl	20	79	77	60		210		44x1/6"	1,43
25 - 180hl	26	82	77	60		210		52x1/6"	1,43
20 - 500hl	20	84	85	75		235		44x1/6"	2,23
25 - 500hl	26	87	85	75		235		52x1/6"	2,23
32 - 1000hl	32	110	129	110		285		58x1/6"	4,11

Bunging device 90° K/M
Spundapparat 90° K/M

53331

Dimensions • Abmessungen

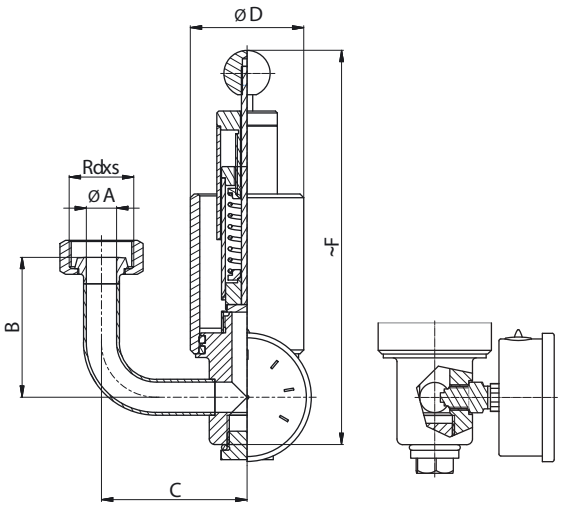

DN	A	B	C	D	E	F	L	Rd x s	kg
								DIN 405	
15 - 180hl	16	74	77	60		210		34x1/8"	1,57
20 - 180hl	20	76	77	60		210		44x1/6"	1,57
25 - 180hl	26	78	77	60		210		52x1/6"	1,57
20 - 500hl	20	81	85	75		235		44x1/6"	2,41
25 - 500hl	26	83	85	75		235		52x1/6"	2,41
32 - 1000hl	32	103	129	110		285		58x1/6"	4,26

Bunging device 90° C
Spundapparat 90° C

53332

Dimensions • Abmessungen

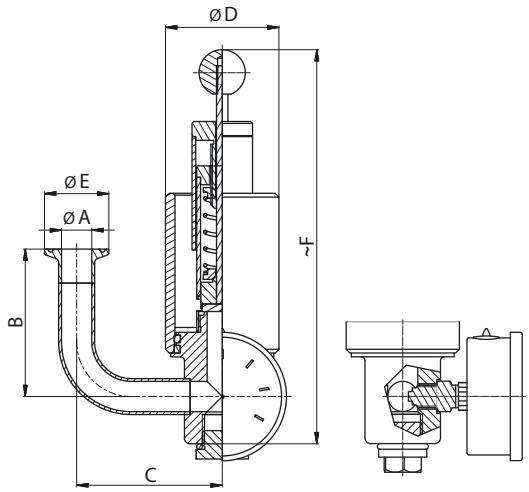

DN	A	B	C	D	E	F	L	Rd x s	kg
15 - 180hl	16	78	77	60	34	210			1,31
20 - 180hl	20	78	77	60	34	210			1,31
25 - 180hl	26	81,5	77	60	50,5	210			1,31
20 - 500hl	20	83	85	75	34	235			2,19
25 - 500hl	26	86,6	85	75	50,5	235			2,19
32 - 1000hl	32	99,5	129	110	50,5	285			3,99

Bunging device - G
Spundapparat - G

53335

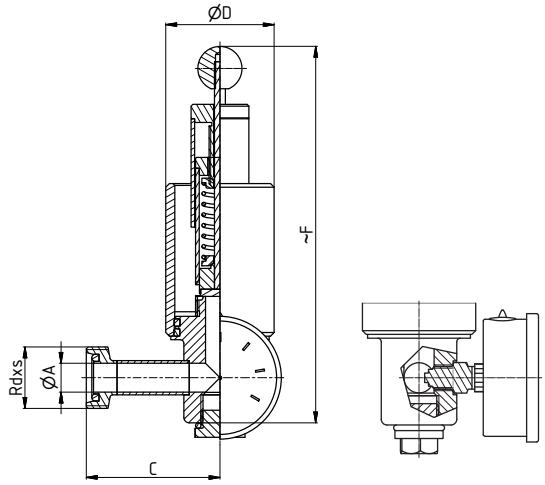

Dimensions • Abmessungen

DN	A	B	C	D	E	F	L	Rd x s	kg
								DIN 405	
15 - 180hl	16		74	60		210		34x1/8"	1,39
20 - 180hl	20		76	60		210		44x1/6"	1,39
25 - 180hl	26		79	60		210		52x1/6"	1,39
20 - 500hl	20		84	75		235		44x1/6"	2,17
25 - 500hl	26		87	75		235		52x1/6"	2,17
32 - 1000hl	32		113	110		285		58x1/6"	3,97

Bunging device - K/M
Spundapparat - K/M

53336

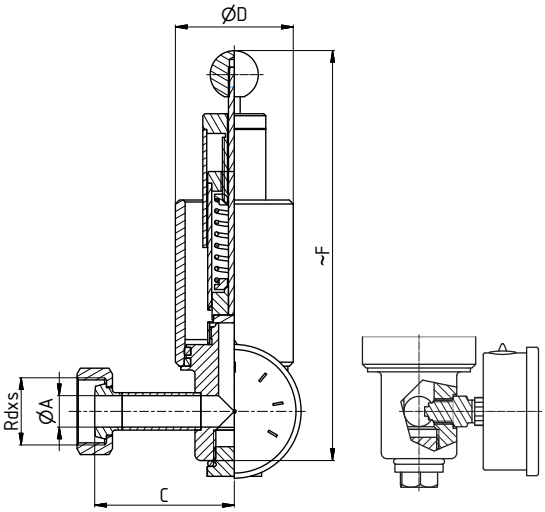

Dimensions • Abmessungen

DN	A	B	C	D	E	F	L	Rd x s	kg
								DIN 405	
15 - 180hl	16		71	60		210		34x1/8"	1,88
20 - 180hl	20		73	60		210		44x1/6"	1,88
25 - 180hl	26		75	60		210		52x1/6"	1,88
20 - 500hl	20		81	75		235		44x1/6"	2,22
25 - 500hl	26		83	75		235		52x1/6"	2,22
32 - 1000hl	32		106	110		285		58x1/6"	4,13

Bunging device - C
Spundapparat - C

53337

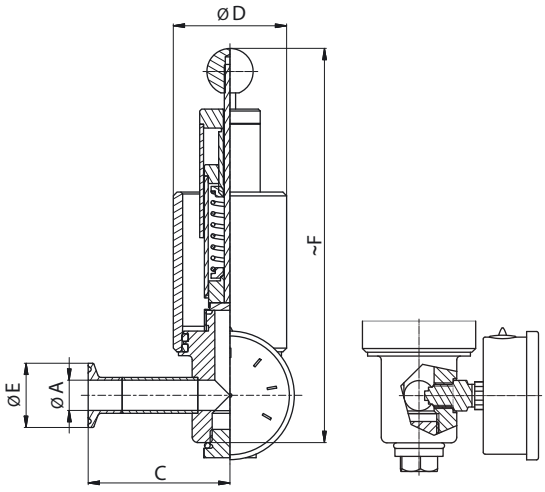

Dimensions • Abmessungen

DN	A	B	C	D	E	F	L	Rd x s	kg
15 - 180hl	16		75	60	34	210			1,26
20 - 180hl	20		75	60	34	210			1,26
25 - 180hl	26		78,5	60	50,5	210			1,26
20 - 500hl	20		83	75	34	235			1,96
25 - 500hl	26		86,5	75	50,5	235			1,96
32 -1000hl	32		102,5	110	50,5	285			3,86

Pressure compensation valves - G
Doppeltwirkendes Luftventil - G

53340

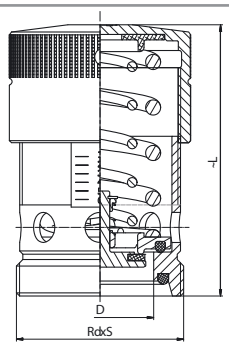

Dimensions • Abmessungen

DN	A	B	C	D	presure	L	Rd x s	kg
							DIN 405	
40				38	0,3-3 bar	133	65x1/6"	1,6
40				38	0,3-6 bar	133	65x1/6"	1,6
50				50	0,3-3 bar	126	78x1/6"	1,4
50				50	0,3-6 bar	126	78x1/6"	1,4
80				81	0,3-2 bar	180	110x1/4"	4,45

Pressure compensation valves - C
Doppeltwirkendes Luftventil - C

53343

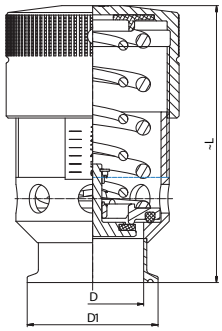

Dimensions • Abmessungen

DN	A	B	D	D1	presure	L	Rd x s	kg
40			38	50,5	0,3-3 bar	146		1,4
40			38	50,5	0,3-6 bar	146		1,4
50			50	64	0,3-3 bar	133		1,3
50			50	64	0,3-6 bar	133		1,3
80			81	106	0,3-2 bar	180		4

Pressure compensation valves - K/M
Doppeltwirkendes Luftventil - K/M

53344

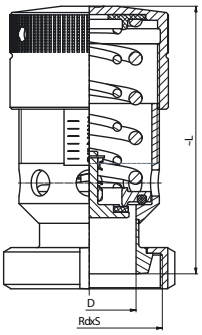

Dimensions • Abmessungen

DN	A	B	C	D	presure	L	Rd x s	kg
							DIN 405	
40				38	0,3-3 bar	151	65x1/6"	
40				38	0,3-6 bar	151	65x1/6"	
50				50	0,3-3 bar	138	78x1/6"	
50				50	0,3-6 bar	138	78x1/6"	
80				81	0,3-2 bar	180	110x1/4"	

Flowmeters S - S
Durchflußmesser S - S

53350

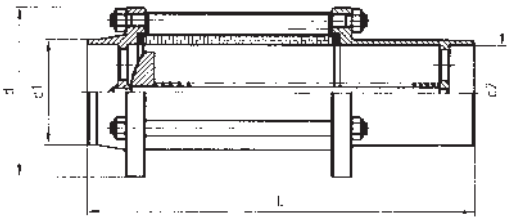

Dimensions • Abmessungen

DN	L	d	d1	d2	Durchfluß - 3/h.			Rd x s	kg
								DIN 405	
25 GG	169	58	31	26	1,5-7			52x1/6"	0,78
25 SS	153	58	31	26	1,0-4				0,6
25 SS	153	58	31	26	0,5-2				0,6
40 GG	188	79	43	38	7-11			65x1/6"	1,3
40 SS	179	79	43	38	5-8,5				1
40 SS	179	79	43	38	3-6				1
50 GG	213	88	55	50	9-16			78x1/6"	1,85
50 SS	196	88	55	50	6-12				1,4
50 SS	196	88	55	50	4,5-8,5				1,4

Double action relief valve, straight neck to be welded

Unter und Überdruckventil in Ölbad getaucht mit gerader Hals

53362

Dimensions • Abmessungen

DN	A	B	C	D	E	Flow range Durchflussbereich	kg
60	60,3	45	165	170		50 m³/h	
70	76,14	45	165	170		50 m³/h	
80	88,9	45	170	220		100 m³/h	
100	101,6	45	170	220		100 m³/h	

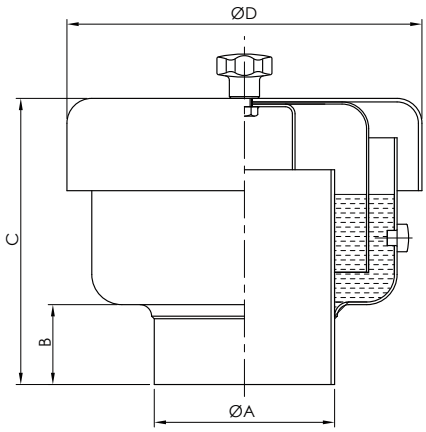

Flow
Fließen

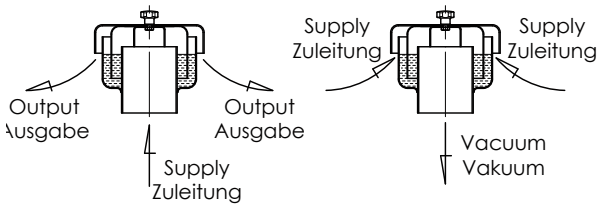

Double action relief valve with 90° elbow

Unter und Überdruckventil in Ölbad getaucht mit 90° Bogen

53363

Dimensions • Abmessungen

DN	A	I	H	D	E	Flow range Durchflussbereich	kg
60	60,3	170	270			50 m³/h	
70	76,1	170	290			50 m³/h	
80	88,9	220	320			100 m³/h	
100	101,6	220	320			100 m³/h	

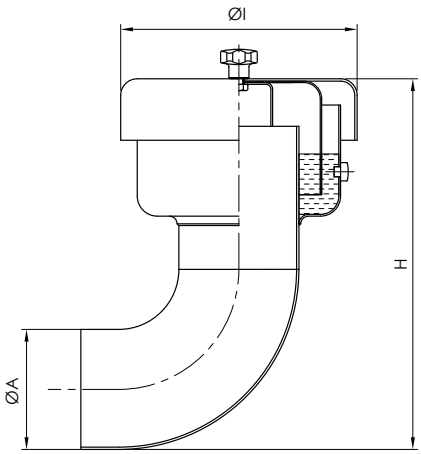

Flow
Fließen

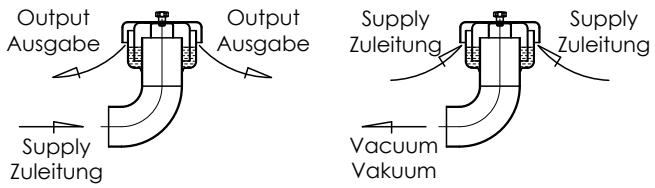

Double action relief valve proper for nitrogen estate

Unter und Überdruckventil, Stickstoffendicht

53364

Dimensions • Abmessungen

DN	A	B	C	D	E	Flow range Durchflussbereich	Setting (bar) Einstellung (bar)	kg
40	54	40x1,5	100	213	80	20 m³/h	-0,002 / +0,04	
50	54	52x2	100	213	80	30 m³/h	-0,002 / +0,04	
80	83	85x2	135	290	110	50 m³/h	-0,002 / +0,04	
100	104	104x2	145	320	125	80 m³/h	-0,002 / +0,04	

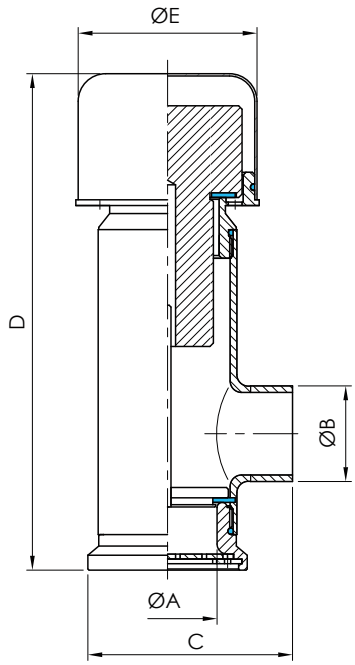

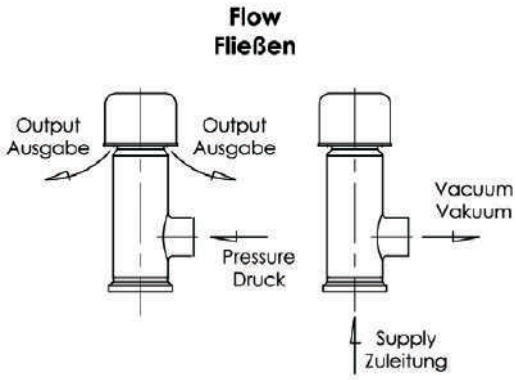

TECHNICAL DATA

Body and the head of the valve
Gasket SILIKON
Opening pressure 0,04bar
Opening underpressure -0,002 bar
Working temperature -20°C / + 80°C
Connection DIN /SMS/Clamp

TECHNISCHE DATEN

Körper und der Kopf des ventils AISI 304 -316L
Dichtung SILIKON
Öffnungsdruck 0,04 bar
Vakuum-öffnung -0,002 bar
Betriebstemperatur -20°C / + 80°C
Verbindung DIN /SMS/Clamp

Vacuum valve - G
Vakuumventil - G

53380

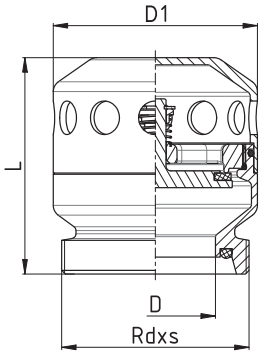

Dimensions • Abmessungen

DN	For volume m³	Difference °C	D	D1	L	Rd x s	kg
40	10	80	38	85	90	65x1/6"	1,1
50	10	80	50	85	90	78x1/6"	1,1
80	50	80	81	129	150	110x1/4"	3,3

Vacuum valve with weight loaded - S
Vakuumventil gewichtsbelastet - S

53395

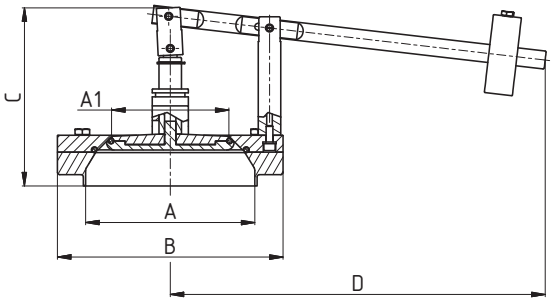

Dimensions • Abmessungen

DN	A	A1	B	C	D	R	L	Rd x s	kg
50	81	50	129	132,5	240				
65	100	66	154	152,6	250				
80	125	81	200	163	350				
100	150	100	200	160	350				
125	200	129	254	190	434				

Vacuum valve with weight loaded - K/M
Vakuumventil gewichtsbelastet - K/M

53396

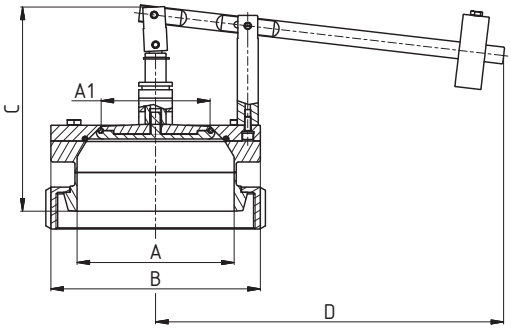

Dimensions • Abmessungen

DN	A	A1	B	C	D	R	L	Rd x s	kg
50	81	50	129	169,5	240				
65	100	66	154	196,6	250				
80	125	81	200	197	350				
100	150	100	200	197	350				

Dirt trap direct, type NF, S - S
Schmutzfänger direkt, typ NF, S - S

53431

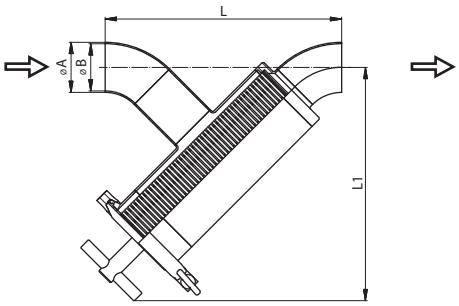

Dimensions • Abmessungen

DN	A	B	C	L	L1			Rd x S
25	29	26		203,6	223,6			
40	41	38		217,8	226,5			
50	53	50		261,6	279,7			
65	70	66		278,6	284			
80	85	81		332,3	343,2			
100	104	100		346,5	346,1			

Spaltrohr, Spalte 0,1 – 5,0 mm
Tube with holes 1,0 – 5,0 mm

Schmutzfängerm, slot 0,1 – 5,0 mm
Rohr mit Löchern 1,0 – 5,0 mm

Dirt trap direct, type NF, G - G
Schmutzfänger direkt, typ NF, G - G

53432

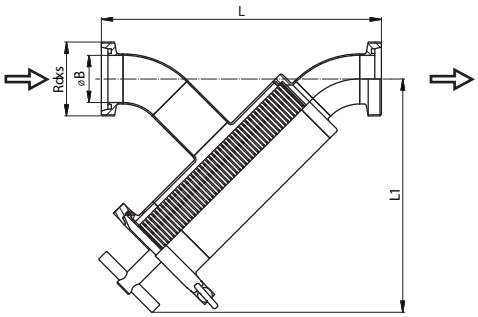

Dimensions • Abmessungen

DN	A	B	C	L	L1			Rd x S
								DIN 405
25		26		247,6	223,6			52x1/6"
40		38		261,8	226,5			65x1/6"
50		50		307,6	279,7			78x1/6"
65		66		328,6	284			95x1/6"
80		81		384,3	343,2			110x1/4"
100		100		406,5	346,1			130x1/4"

Spaltrohr, Spalte 0,1 – 5,0 mm
Tube with holes 1,0 – 5,0 mm

Schmutzfängerm, slot 0,1 – 5,0 mm
Rohr mit Löchern 1,0 – 5,0 mm

Dirt trap direct, type NF, K/M - K/M
Schmutzfänger direkt, typ NF, K/M - K/M

53433

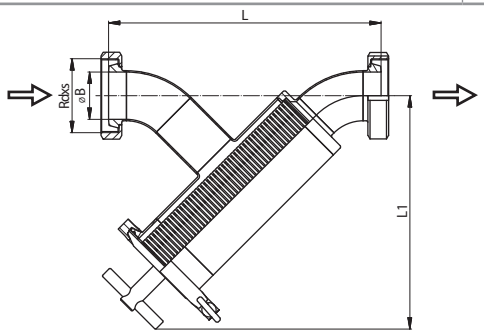

Dimensions • Abmessungen

DN	A	B	C	L	L1			Rd x S
								DIN 405
25		26		239,6	223,6			52x1/6"
40		38		253,8	226,5			65x1/6"
50		50		299,6	279,7			78x1/6"
65		66		320,6	284			95x1/6"
80		81		374,3	343,2			110x1/4"
100		100		396,5	346,1			130x1/4"

Spaltrohr, Spalte 0,1 – 5,0 mm
Tube with holes 1,0 – 5,0 mm

Schmutzfängerm, slot 0,1 – 5,0 mm
Rohr mit Löchern 1,0 – 5,0 mm

Dirt trap direct, type NF, C - C
Schmutzfänger direkt, typ NF, C - C

53435

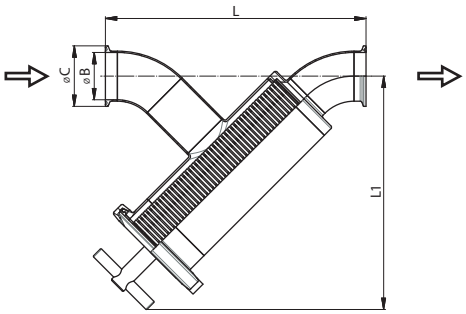

Dimensions • Abmessungen

DN	A	B	C	L	L1			Rd x S
25		26	50,5	229	223,6			
40		38	50,5	243,2	226,5			
50		50	64	287	279,7			
65		66	91	304	284			
80		81	106	357,7	343,2			
100		100	119	378,1	346,1			

Spaltrohr, Spalte 0,1 – 5,0 mm
Tube with holes 1,0 – 5,0 mm

Schmutzfängerm, slot 0,1 – 5,0 mm
Rohr mit Löchern 1,0 – 5,0 mm

Dirt trap direct, type NF, S - S
Schmutzfänger direkt, typ NF, S - S

53441

SMS

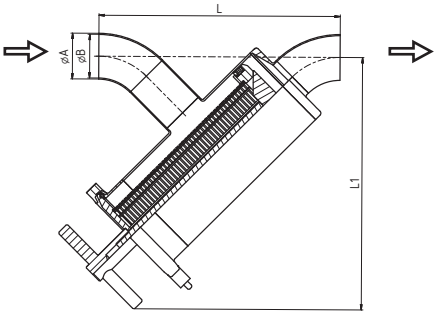

Dimensions • Abmessungen

DN	A	B	C	L	L1			Rd x S
25	25	22,5		183,8				
38	38,1	35,5		211,4				
51	51	48,5		270,8	281,1			
63	63,5	60,5		300,2				
76	76,1	72,9		366,5				
101	101,6	97,6		417,2				

Spaltrohr, Spalte 0,1 – 5,0 mm
Tube with holes 1,0 – 5,0 mm

Schmutzfängerm, slot 0,1 – 5,0 mm
Rohr mit Löchern 1,0 – 5,0 mm

Dirt trap direct, type NF, G - G
Schmutzfänger direkt, typ NF, G - G

53442

SMS

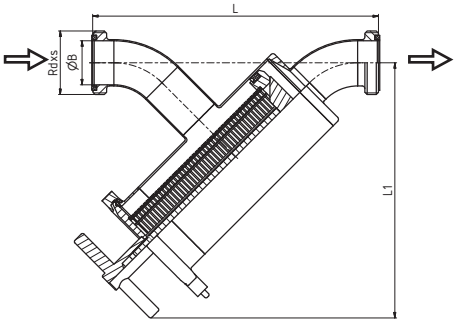

Dimensions • Abmessungen

DN	A	B	C	L	L1			Rd x S
25		22,5		221,8				40x1/6"
38		35,5		257,4				60x1/6"
51		48,5		316,8	281,1			70x1/6"
63		60,5		354,2				85x1/6"
76		72,9		420,5				98x1/6"
101		97,6		477,2				125x1/4"

Spaltrohr, Spalte 0,1 – 5,0 mm
Tube with holes 1,0 – 5,0 mm

Schmutzfängerm, slot 0,1 – 5,0 mm
Rohr mit Löchern 1,0 – 5,0 mm

Dirt trap direct, type NF, KM - KM
Schmutzfänger direkt, typ NF, KM - KM

53443

SMS

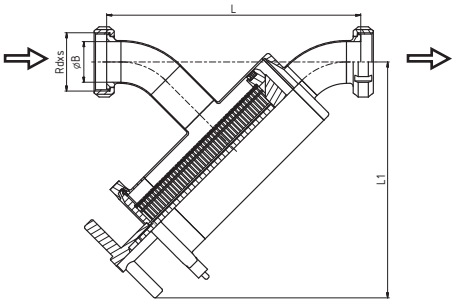

Dimensions • Abmessungen

DN	A	B	C	L	L1			Rd x S
25		22,5		214,8				40x1/6"
38		35,5		243,4				60x1/6"
51		48,5		304,8	281,1			70x1/6"
63		60,5		334,2				85x1/6"
76		72,9		404,5				98x1/6"
101		97,6		455,2				125x1/4"

Spaltrohr, Spalte 0,1 – 5,0 mm
Tube with holes 1,0 – 5,0 mm

Schmutzfängerm, slot 0,1 – 5,0 mm
Rohr mit Löchern 1,0 – 5,0 mm

Dirt trap direct, type NF, C - C
Schmutzfänger direkt, typ NF, C - C

53445

SMS

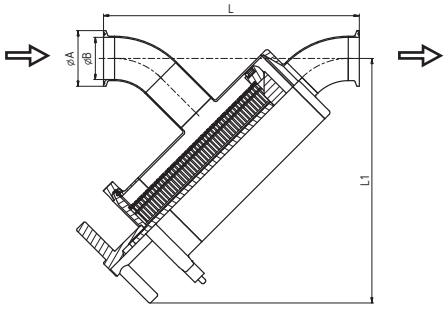

Dimensions • Abmessungen

DN	A	B	C	L	L1			Rd x S
25	50,5	22,5		209,2				
38	50,5	35,5		236,8				
51	64	48,5		296,2	281,1			
63	77,5	60,5		325,6				
76	91	72,9		391,9				
101	119	97,6		448,8				

Spaltrohr, Spalte 0,1 – 5,0 mm
Tube with holes 1,0 – 5,0 mm

Schmutzfängerm, slot 0,1 – 5,0 mm
Rohr mit Löchern 1,0 – 5,0 mm

Corner filter, type NF, S - S
Rohrfilter, typ NF, S - S

53451

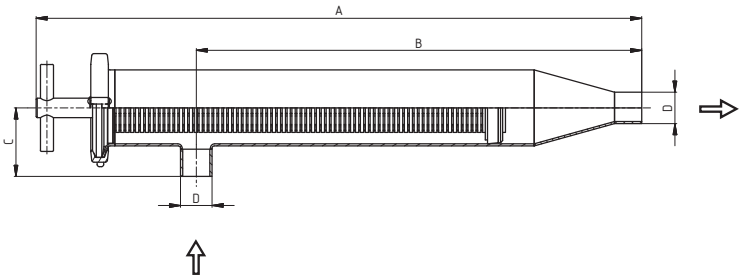

Dimensions • Abmessungen

DN	A	B	C	D	E	Rd x S
25	557,5	410	63	29		
32	547	399,5	63	35		
40	534,5	387	63	41		
50	595,5	423	85	53		
65	563,5	391	85	70		
80	770	564	130	85		
100	731	525	130	104		

Spaltrohr, Spalte 0,1 – 5,0 mm
Tube with holes 1,0 – 5,0 mm

Schmutzfängerm, slot 0,1 – 5,0 mm
Rohr mit Löchern 1,0 – 5,0 mm

Corner filter, type NF, G - G
Rohrfilter, typ NF, G - G

53452

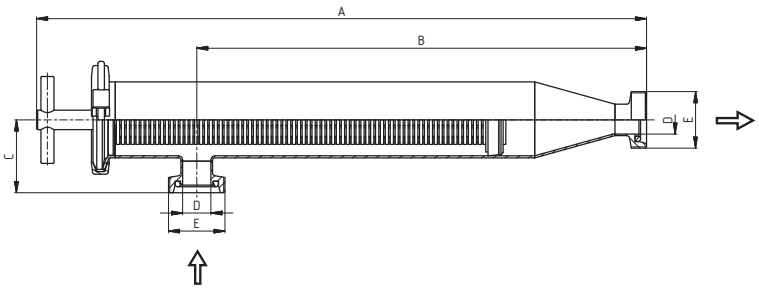

Dimensions • Abmessungen

DN	A	B	C	D	E	Rd x S
					DIN 405	
25	561,5	414	67	26	52x1/6"	
32	553,5	406,5	70	32	58x1/6"	
40	542,5	395	71	38	65x1/6"	
50	600,5	428	90	50	78x1/6"	
65	573,5	401	95	66	95x1/6"	
80	770	564	130	81	110x1/4"	
100	740	534	139	100	130x1/4"	

Spaltrohr, Spalte 0,1 – 5,0 mm
Tube with holes 1,0 – 5,0 mm

Schmutzfängerm, slot 0,1 – 5,0 mm
Rohr mit Löchern 1,0 – 5,0 mm

Corner filter, type NF, K/M - K/M
Rohrfilter, typ NF, K/M - K/M

53453

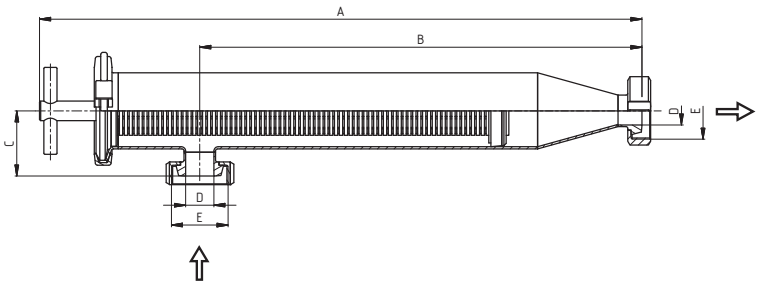

Dimensions • Abmessungen

DN	A	B	C	D	E	Rd x S
					DIN 405	
25	554,5	407	60	26	52x1/6"	
32	547	399,5	63	32	58x1/6"	
40	535,5	388	64	38	65x1/6"	
50	593,5	421	83	50	78x1/6"	
65	565,5	393	87	66	95x1/6"	
80	762	556	122	81	110x1/4"	
100	730	524	129	100	130x1/4"	

Spaltrohr, Spalte 0,1 – 5,0 mm
Tube with holes 1,0 – 5,0 mm

Schmutzfängerm, slot 0,1 – 5,0 mm
Rohr mit Löchern 1,0 – 5,0 mm

Corner filter, type NF, C - C
Rohrfilter, typ NF, C - C

53455

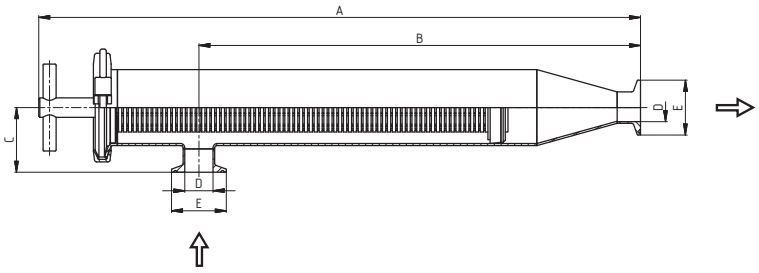

Dimensions • Abmessungen

DN	A	B	C	D	E	Rd x S
25	554	406,5	59,5	26	50,5	
32	543,5	396	59,5	32	50,5	
40	531	383,5	59,5	38	50,5	
50	587	414,5	76,5	50	64	
65	561,5	389	83	66	91	
80	753	547	113	81	106	
100	714	508	113	100	119	

Spaltrohr, Spalte 0,1 – 5,0 mm
Tube with holes 1,0 – 5,0 mm

Schmutzfängerm, slot 0,1 – 5,0 mm
Rohr mit Löchern 1,0 – 5,0 mm

Corner filter, type NF, S - S
Rohrfilter, typ NF, S - S

53461

SMS

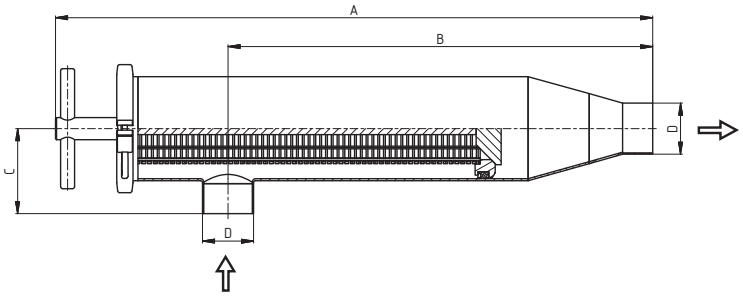

Dimensions • Abmessungen

DN	A	B	C	D	E	Rd x S
25	Dimensions on request					
38	541,8	385,4	63	38		
51	596,9	424,5	85	51		
63,5	576	403,5	85	63,5		
76	796	576	130	76,1		
101,6	Dimensions on request					

Spaltrohr, Spalte 0,1 – 5,0 mm
Tube with holes 1,0 – 5,0 mm

Schmutzfängerm, slot 0,1 – 5,0 mm
Rohr mit Löchern 1,0 – 5,0 mm

Corner filter, type NF, G - G
Rohrfilter, typ NF, G - G

53462

SMS

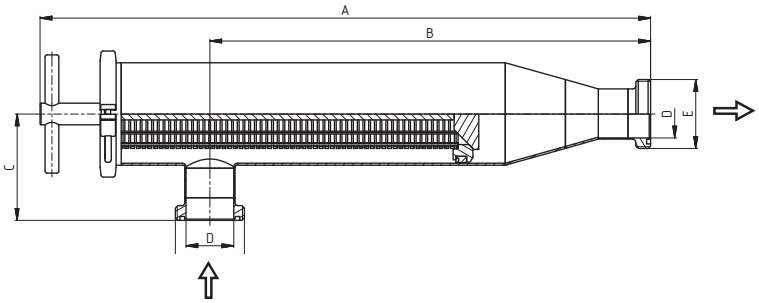

Dimensions • Abmessungen

DN	A	B	C	D	E	Rd x S
25	Dimensions on request					
38	587,8	417	86	35,5	60x1/6"	
51	619,3	447,5	108	48,5	70x1/6"	
63,5	603	430,5	112	60,5	85x1/6"	
76	823	603	157	72,9	98x1/6"	
101,6	Dimensions on request					

Spaltrohr, Spalte 0,1 – 5,0 mm
Tube with holes 1,0 – 5,0 mm

Schmutzfängerm, slot 0,1 – 5,0 mm
Rohr mit Löchern 1,0 – 5,0 mm

Corner filter, type NF, K/M - K/M
Rohrfilter, typ NF, K/M - K/M

53463

SMS

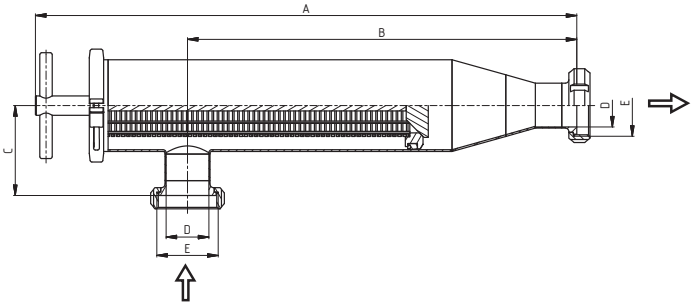

Dimensions • Abmessungen

DN	A	B	C	D	E	Rd x S
25	Dimensions on request					
38	557,8	401,4	79	35,5	60x1/6"	
51	613,3	441,5	102	48,5	70x1/6"	
63,5	593	420,5	102	60,5	85x1/6"	
76	815	595	149	72,9	98x1/6"	
101,6	Dimensions on request					

Spaltrohr, Spalte 0,1 – 5,0 mm
Tube with holes 1,0 – 5,0 mm

Schmutzfängerm, slot 0,1 – 5,0 mm
Rohr mit Löchern 1,0 – 5,0 mm

Corner filter, type NF, C - C
Rohrfilter, typ NF, C - C

53465

SMS

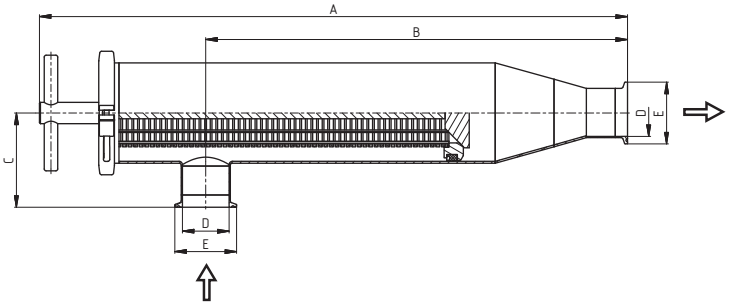

Dimensions • Abmessungen

DN	A	B	C	D	E	Rd x S
25	Dimensions on request					
38	554,5	398,1	75,7	35,5	50,5	
51	596,9	424,5	97,7	48,5	64	
63,5	588,7	416,2	97,7	60,5	77,5	
76	808,7	588,7	142,7	72,9	91	
101,6	Dimensions on request					

Spaltrohr, Spalte 0,1 – 5,0 mm
Tube with holes 1,0 – 5,0 mm

Schmutzfängerm, slot 0,1 – 5,0 mm
Rohr mit Löchern 1,0 – 5,0 mm

Sieve of direct filter NF
Sieb des Direktfilters NF

5343V — **Dimensions** • Abmessungen

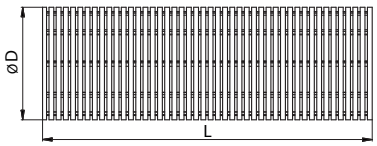

5343V-101

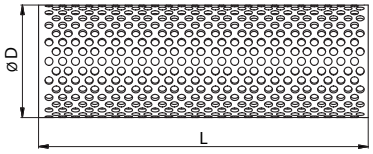

5343V-201

DN DIN	DN SMS	D	L					Rd x s	kg
25	**25**	45	178						
32		45	178						
40	**38**	45	178						
50	**51**	70	205						
65	**63,5**	70	205						
80	**76**	110	250						
100	**101,6**	110	250						

Spaltrohr, Spalte 0,1 – 5,0 mm
Tube with holes 1,0 – 5,0 mm

Schmutzfängerm, slot 0,1 – 5,0 mm
Rohr mit Löchern 1,0 – 5,0 mm

Sieve of corner filter NF
Sieb des Eckfilters NF

5345V — **Dimensions** • Abmessungen

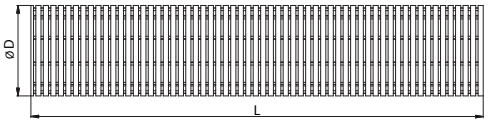

5345V-101

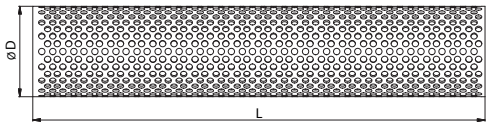

5345V-201

DN DIN	DN SMS	D	L					Rd x s	kg
25	**25**	45	353						
32		45	353						
40	**38**	45	353						
50	**51**	70	350						
65	**63,5**	70	350						
80	**76**	110	470						
100	**101,6**	110	470						

Spaltrohr, Spalte 0,1 – 5,0 mm
Tube with holes 1,0 – 5,0 mm

Schmutzfängerm, slot 0,1 – 5,0 mm
Rohr mit Löchern 1,0 – 5,0 mm

Dirt trap direct G - G
Rohrfilter direkte G - G

53470 — **Dimensions** • Abmessungen

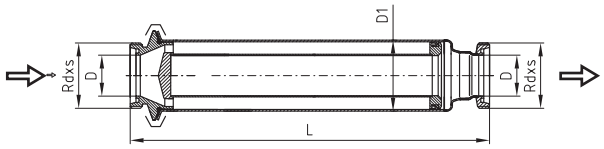

DN	A	B	C	D	E	R	L	Rd x s	kg
								DIN 405	
25				26	52	64	396	52×1/6"	
32				32	70	91	402	58×1/6"	
40				38	85	106	445	65×1/6"	
50				50	85	106	437	78×1/6"	
65				66	104	119	440	95×1/6"	
80				81	129	155	645	110×1/4"	
100				100	154	183	649	130×1/4"	
125								160×1/4"	
150								190×1/4"	

Insert for continuous filter
Durchgehender Filtereinsatz

5347V — **Dimensions** • Abmessungen

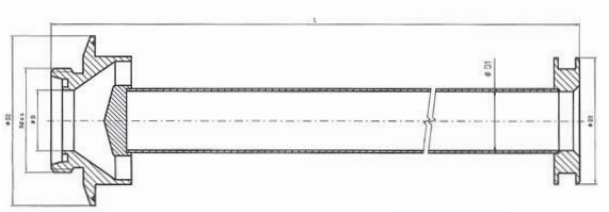

DN	A	B	D	L	D1	D2	D3	Rd x s	kg
25			26	334	30	64	47	52×1/6"	
32			32	336	33	91	64	58×1/6"	
40			38	380	40	106	79	65×1/6"	
50			50	380	52	106	79	78×1/6"	
60			66	380	71	119	98	95×1/6"	

Dirt trap direct, S - S
Schmutzfänger direkt, S - S

53480

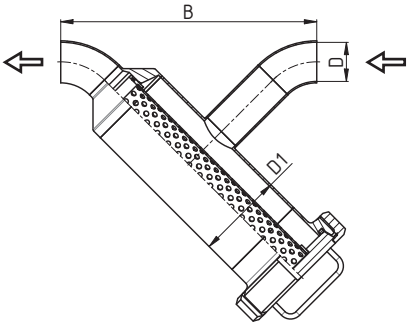

Dimensions • Abmessungen

DN	A	B	C	D	D1	R	L	Rd x s	kg
25		187		26	53				
32		210		32	70				
40		249		38	85				
50		272		50	85				
65		259		66	104				
80		328		81	129				
100		376		100	154				

Tube with holes 1,0 – 5,0 mm • Dimensions of the sieve 0,05 – 1,0 mm

Rohr mit Löchern 1,0 – 5,0 mm • Abmessungen der sieb 0,05 – 1,0 mm

Dirt trap direct, G - G
Schmutzfänger direkt, G - G

53490

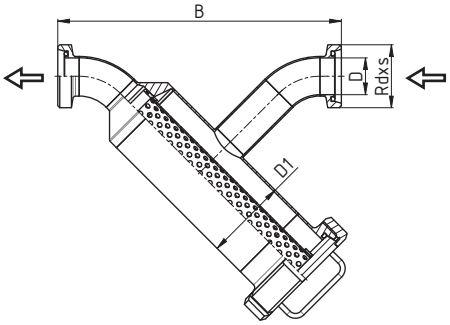

Dimensions • Abmessungen

DN	A	B	C	D	D1	R	L	Rd x s	kg
								DIN 405	
25		209		26	53			52x1/6"	
32		232		32	70			58x1/6"	
40		271		38	85			65x1/6"	
50		295		50	85			78x1/6"	
65		284		66	104			95x1/6"	
80		353		81	129			110x1/4"	
100		406		100	154			130x1/4"	

Tube with holes 1,0 – 5,0 mm • Dimensions of the sieve 0,05 – 1,0 mm

Rohr mit Löchern 1,0 – 5,0 mm • Abmessungen der sieb 0,05 – 1,0 mm

Dirt trap direct, KM - KM
Schmutzfänger direkt, KM-KM

53493

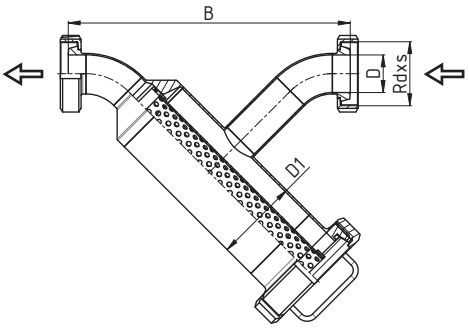

Dimensions • Abmessungen

DN	A	B	C	D	D1	R	L	Rd x s	kg
25		205		26	53			52x1/6"	
32		228		32	70			58x1/6"	
40		267		38	85			65x1/6"	
50		291		50	85			78x1/6"	
65		280		66	104			95x1/6"	
80		349		81	129			110x1/4"	
100		401		100	154			130x1/4"	

Tube with holes 1,0 – 5,0 mm • Dimensions of the sieve 0,05 – 1,0 mm

Rohr mit Löchern 1,0 – 5,0 mm • Abmessungen der sieb 0,05 – 1,0 mm

Dirt trap direct, C - C
Schmutzfänger direkt, C - C

53494

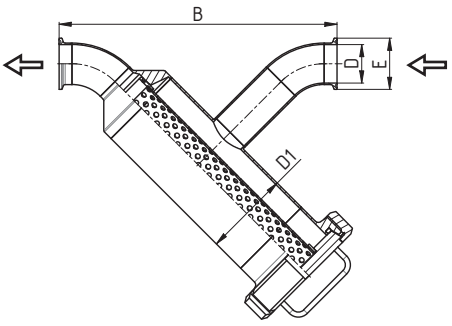

Dimensions • Abmessungen

DN	A	B	C	D	D1	E	L	Rd x s	kg
25		199,7		26	53	50,5			
32		222,7		32	70	50,5			
40		261,7		38	85	50,5			
50		284,7		50	85	64			
65		271,7		66	104	71			
80		340,7		81	129	106			
100		391,8		100	154	119			

Tube with holes 1,0 – 5,0 mm • Dimensions of the sieve 0,05 – 1,0 mm

Rohr mit Löchern 1,0 – 5,0 mm • Abmessungen der sieb 0,05 – 1,0 mm

Corner filter, S - S
Rohrfilter, S - S

53500

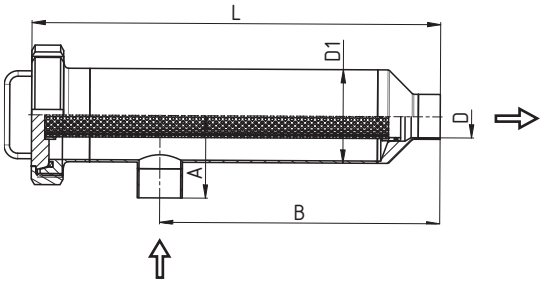

Dimensions • Abmessungen

DN	A	B	D1	D	F	R	L	Rd x s	kg
25	55	222	26	53			319,5		
32	65	227	32	70			336		
40	75	255	38	85			372,5		
50	75	250	50	85			362,5		
65	84	265	66	104			387,5		
80	100	335	81	129			549		
100	115	345	100	154			557		

Tube with holes 1,0 – 5,0 mm • Dimensions of the sieve 0,05 – 1,0 mm

Rohr mit Löchern 1,0 – 5,0 mm • Abmessungen der sieb 0,05 – 1,0 mm

Corner filter, G - G
Rohrfilter, G - G

53510

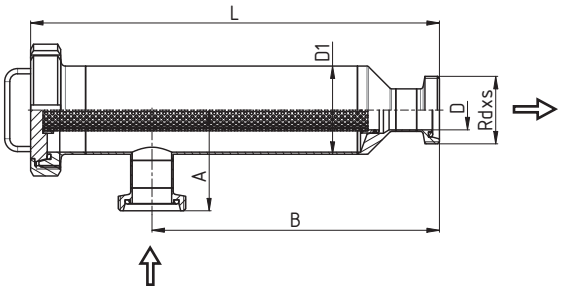

Dimensions • Abmessungen

DN	A	B	D	D1	E	R	L	Rd x s	kg
								DIN 405	
25	77	244	26	53			341,5	52x1/6"	
32	87	249	32	70			358	58x1/6"	
40	97	277	38	85			394,5	65x1/6"	
50	98	273	50	85			385,5	78x1/6"	
65	109	290	66	104			412,5	95x1/6"	
80	125	360	81	129			574	110x1/4"	
100	145	375	100	154			587	130x1/4"	

Tube with holes 1,0 – 5,0 mm • Dimensions of the sieve 0,05 – 1,0 mm

Rohr mit Löchern 1,0 – 5,0 mm • Abmessungen der sieb 0,05 – 1,0 mm

Corner filter, KM - KM
Rohrfilter, KM - KM

53530

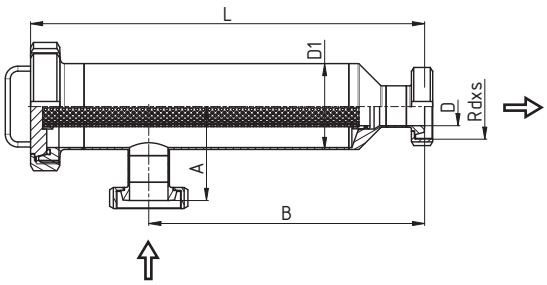

Dimensions • Abmessungen

DN	A	B	C	D	D1	R	L	Rd x s	kg
25	73	240		26	53		337,5	52x1/6"	
32	83	245		32	70		354	58x1/6"	
40	93	273		38	85		390,5	65x1/6"	
50	94	269		50	85		381,5	78x1/6"	
65	105	286		66	104		408,5	95x1/6"	
80	121	356		81	129		570	110x1/4"	
100	140	370		100	154		582	130x1/4"	

Tube with holes 1,0 – 5,0 mm • Dimensions of the sieve 0,05 – 1,0 mm

Rohr mit Löchern 1,0 – 5,0 mm • Abmessungen der sieb 0,05 – 1,0 mm

Corner filter, C - C
Rohrfilter, C - C

53540

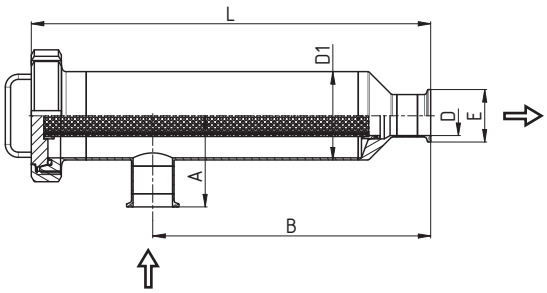

Dimensions • Abmessungen

DN	A	B	C	D	D1	E	L	Rd x s	kg
25	67,7	234,7		26	53	50,5	332,2		
32	77,7	239,7		32	70	50,5	348,7		
40	87,7	267,7		38	85	50,5	385,2		
50	87,7	262,7		50	85	64	375,2		
65	96,7	277,7		66	104	71	400,2		
80	112,7	347,7		81	129	106	561,7		
100	130,8	360,8		100	154	119	572,8		

Tube with holes 1,0 – 5,0 mm • Dimensions of the sieve 0,05 – 1,0 mm

Rohr mit Löchern 1,0 – 5,0 mm • Abmessungen der sieb 0,05 – 1,0 mm

Strainer for dirt filter - sheet
Siebeinsatz schmutzfänger - blech

5348V-P

Dimensions • Abmessungen

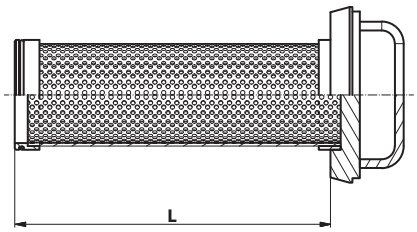

DN	A	B	C	D	E	F	L	Rd x s	kg
25							229		
32							240		
40							240		
50							250		
65							282		
80							301		
100							360		

The standard dimension of holes is 1,0 mm
Other dimensions on request (2, 3, 4, 5, 6 and 8 mm)

The standard dimension of holes is 1,0 mm
Andere abmessungen auf anfrage (2, 3, 4, 5, 6, and 8 mm)

Strainer for dirt filter - sieve
Siebeinsatz schmutzfänger - lochsieb

5348V-S

Dimensions • Abmessungen

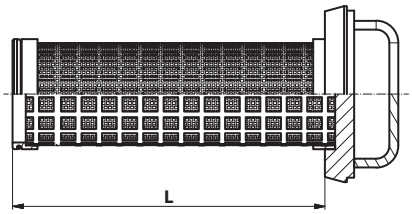

DN	A	B	C	D	E	F	L	Rd x s	kg
25							229		
32							240		
40							240		
50							250		
65							282		
80							301		
100							360		

Dimensions of the sieve 0,05 - 1,0 mm

Abmessungen der sieb 0,05 - 1,0 mm

Stainer for angle filter - sheet
Siebeinsatz eckrohrsieb - blech

5350V-P

Dimensions • Abmessungen

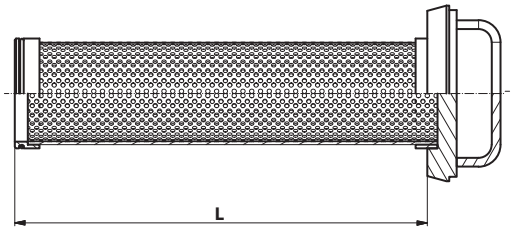

DN	A	B	C	D	E	F	L	Rd x s	kg
25							284		
32							295		
40							320		
50							320		
65							342		
80							502		
100							510		
125							508		
150							750		

The standard dimension of holes is 1,0 mm
Other dimensions on request (2, 3, 4, 5, 6 and 8 mm)

The standard dimension of holes is 1,0 mm
Andere abmessungen auf anfrage (2, 3, 4, 5, 6, und 8 mm)

Stainer for angle filter - sieve
Siebeinsatz eckrohrsieb - lochsieb

5350V-S

Dimensions • Abmessungen

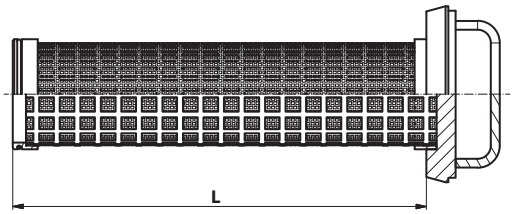

DN	A	B	C	D	E	F	L	Rd x s	kg
25							284		
32							295		
40							320		
50							320		
65							342		
80							502		
100							510		
125							508		
150							750		

Dimensions of the sieve 0,05 - 1,0 mm

Abmessungen der sieb 0,05 - 1,0 mm

Angular overflow valve G - S 90°
Federsicherheits ventil G - S 90°

53600

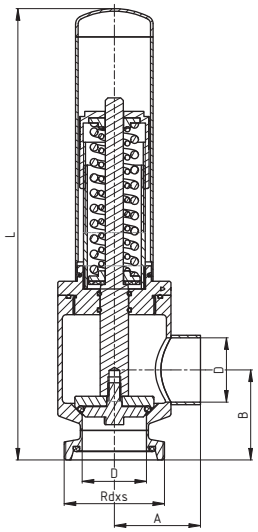

Dimensions • Abmessungen

DN		A	B	D	L		Rd x s	kg
							DIN 405	
25		44,5	60,5	26	278,5		52x1/6"	1,75
32		60	61	32	275		58x1/6"	2,05
40		63	69,5	38	340		65x1/6"	2,81
50		67	70	50	351		78x1/6"	5,12
65		70,5	86	66	397		95x1/6"	8,9

Range, Reichweite A) 0,5 – 5 bar
B) 3 – 10 bar

Angular overflow valve G - G 90°
Federsicherheits ventil G - G 90°

53620

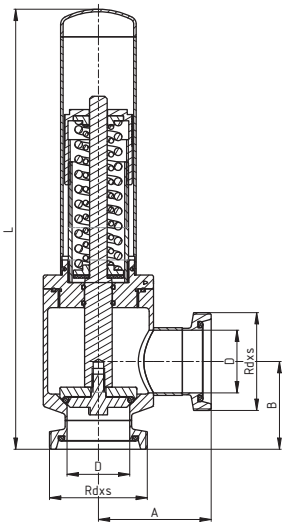

Dimensions • Abmessungen

DN		A	B	D	L		Rd x s	kg
							DIN 405	
25		66,5	60,5	26	278,5		52x1/6"	1,8
32		82	61	32	275		58x1/6"	2,1
40		85	69,5	38	340		65x1/6"	2,82
50		90	70	50	351		78x1/6"	5,3
65		95,5	86	66	397		95x1/6"	9

Range, Reichweite A) 0,5 – 5 bar
B) 3 – 10 bar

Angular overflow valve KM - G 90°
Federsicherheits ventil KM - G 90°

53630

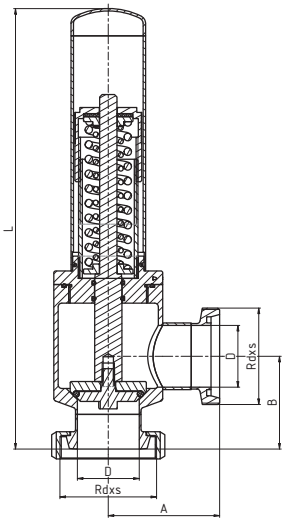

Dimensions • Abmessungen

DN		A	B	D	L		Rd x s	kg
							DIN 405	
25		66,5	60,5	26	278,5		52x1/6"	1,98
32		82	64	32	278		58x1/6"	2,12
40		85	73,5	38	343		65x1/6"	3,85
50		90	75	50	356		78x1/6"	4,7
65		95,5	94	66	404		95x1/6"	7,2

Range, Reichweite A) 0,5 – 5 bar
B) 3 – 10 bar

Angular overflow valve C - C 90°
Federsicherheits ventil C - C 90°

53690

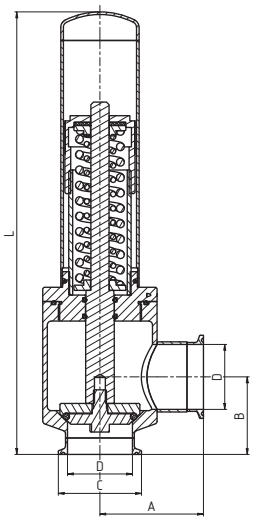

Dimensions • Abmessungen

DN		A	B	C	D	L	Rd x s	kg
25		57,2	51,2	50,5	26	269,2		1,98
32		72,7	51,7	50,5	32	265,7		2,12
40		75,7	60,2	50,5	38	330,7		3,85
50		79,7	59,7	64	50	340,7		4,7
65		83,2	74,7	71	66	384,7		7,2

Range, Reichweite A) 0,5 – 5 bar
B) 3 – 10 bar

Angular regulation valve G - S 90°
Federsicherheits ventil G - S 90°

53700

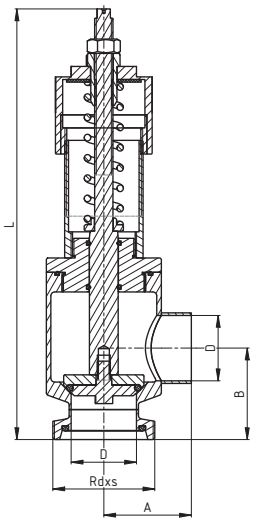

Dimensions • Abmessungen

DN		A	B	D	L		Rd x s	kg
							DIN 405	
25		44,5	60,5	26	260		52x1/6"	1,66
32		60	61	32	256,5		58x1/6"	1,87
40		63	69,5	38	284		65x1/6"	2,6
50		67	70	50	329,5		78x1/6"	4,9
65		70,5	86	66	374,5		95x1/6"	8,68

Range, Reichweite A) 0,5 – 5 bar
B) 3 – 10 bar

with pneumatic aeration
mit pneumatischer belüftung

Angular regulation valve G - G 90°
Federsicherheits ventil G - G 90°

53710

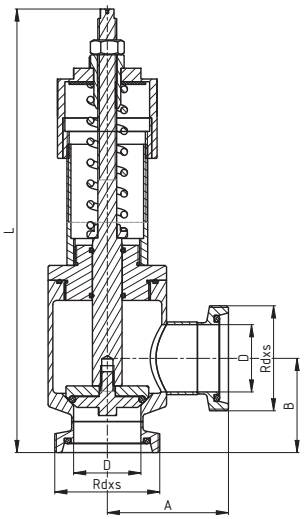

Dimensions • Abmessungen

DN		A	B	D	L		Rd x s	kg
							DIN 405	
25		66,5	60,5	26	260		52x1/6"	1,7
32		82	61	32	256,5		58x1/6"	1,9
40		85	69,5	38	284		65x1/6"	2,65
50		90	70	50	329,5		78x1/6"	5
65		95,5	86	66	374,5		95x1/6"	8,8

Range, Reichweite A) 0,5 – 5 bar
B) 3 – 10 bar

with mechanical aeration
mit mechanischer belüftung

Angular regulation valve K/M - G 90°
Federsicherheits ventil K/M - G 90°

53720

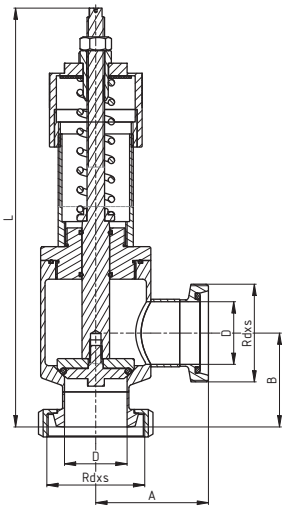

Dimensions • Abmessungen

DN		A	B	D	L		Rd x s	kg
							DIN 405	
25		66,5	60,5	26	260		52x1/6"	1,7
32		82	64	32	256,5		58x1/6"	1,9
40		85	73,5	38	284		65x1/6"	2,65
50		90	75	50	329,5		78x1/6"	5
65		95,5	94	66	374,5		95x1/6"	8,8
	Range, Reichweite	A) 0,5 – 5 bar B) 3 – 10 bar						

with mechanical aeration
mit mechanischer belüftung

Angular regulation valve C - C 90°
Federsicherheits ventil C - C 90°

53740

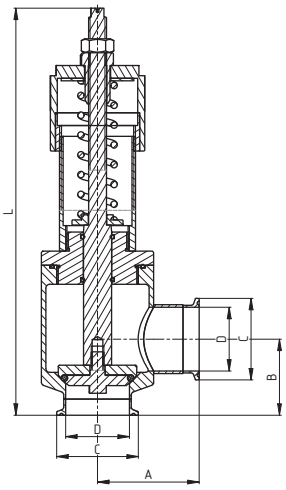

Dimensions • Abmessungen

DN		A	B	C	D	L	Rd x s	kg
25		57,2	51,2	50,5	26	260		1,98
32		72,7	51,7	50,5	32	256,5		2,12
40		75,7	60,2	50,5	38	284		3,85
50		79,7	59,7	64	50	329,5		4,7
65		83,2	74,7	71	66	374,5		7,2
	Range, Reichweite	A) 0,5 – 5 bar B) 3 – 10 bar						

with mechanical aeration
mit mechanischer belüftung

Angular overflow valve - pneumatic operated G - S 90°
Federsicherheits ventil - pneumatisch betätigt G - S 90°

53750

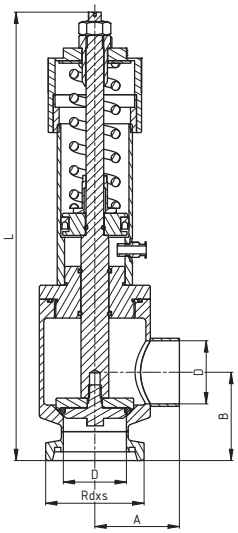

Dimensions • Abmessungen

DN		A	B	D	L		Rd x s	kg
							DIN 405	
25		44,5	60,5	26	260		52x1/6"	1,66
32		60	61	32	256,5		58x1/6"	1,87
40		63	69,5	38	284		65x1/6"	2,6
50		67	70	50	329,5		78x1/6"	4,9
65		70,5	86	66	374,5		95x1/6"	8,68
	Range, Reichweite	A) 0,5 – 5 bar B) 3 – 10 bar						

with pneumatic aeration
mit pneumatischer belüftung

Angular overflow valve - pneumatic operated G - G 90°
Federsicherheits ventil - pneumatisch betätigt G - G 90°

53760

Dimensions • Abmessungen

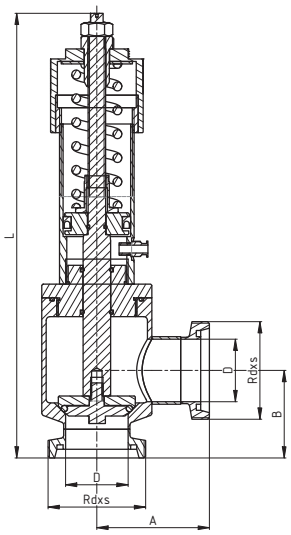

DN		A	B	D	L		Rd x s	kg
							DIN 405	
25		66,5	60,5	26	260		52x1/6"	1,7
32		82	61	32	256,5		58x1/6"	1,9
40		85	69,5	38	284		65x1/6"	2,65
50		90	70	50	329,5		78x1/6"	5
65		95,5	86	66	374,5		95x1/6"	8,8

Range, Reichweite A) 0,5 – 5 bar
B) 3 – 10 bar

with pneumatic aeration
mit pneumatischer belüftung

Angular overflow valve - pneumatic operated K/M - G 90°
Federsicherheits ventil - pneumatisch betätigt K/M - G 90°

53770

Dimensions • Abmessungen

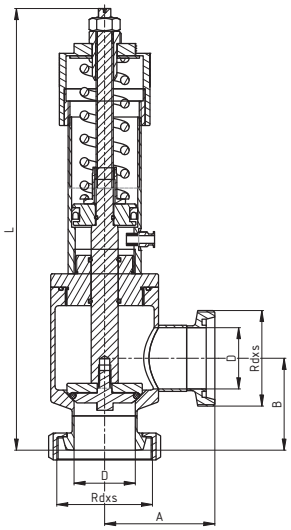

DN		A	B	D	L		Rd x s	kg
							DIN 405	
25		66,5	60,5	26	260		52x1/6"	1,7
32		82	64	32	256,5		58x1/6"	1,9
40		85	73,5	38	284		65x1/6"	2,65
50		90	75	50	329,5		78x1/6"	5
65		95,5	94	66	374,5		95x1/6"	8,8

Range, Reichweite A) 0,5 – 5 bar
B) 3 – 10 bar

with pneumatic aeration
mit pneumatischer belüftung

Angular regulation valve - pneumatic operated C - C 90°
Federsicherheits ventil - pneumatisch betätigt C - C 90°

53790

Dimensions • Abmessungen

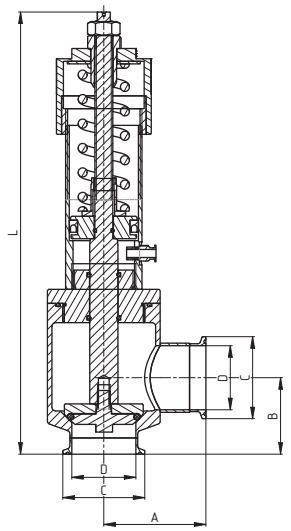

DN		A	B	C	D	L	Rd x s	kg
25		57,2	51,2	50,5	26	260		1,98
32		72,7	51,7	50,5	32	256,5		2,12
40		75,7	60,2	50,5	38	284		3,85
50		79,7	59,7	64	50	329,5		4,7
65		83,2	74,7	71	66	374,5		7,2

Range, Reichweite A) 0,5 – 5 bar
B) 3 – 10 bar

with pneumatic aeration
mit pneumatischer belüftung

Breather lever
Anhebevorrichtung

53795

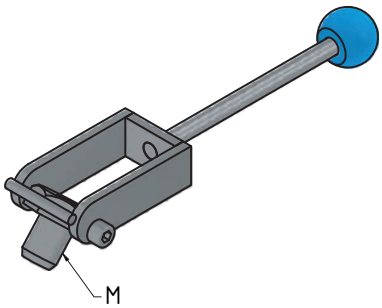

Dimensions • Abmessungen

DN	A	B	C	D	F	M	Rd x s	kg
25-40						M 10		
50						M 14		
65						M 16		
	Designed for / Konzipiert für 53700, 53710, 53720 mat. 1.4301							

CIP combination CIP kombination	54510

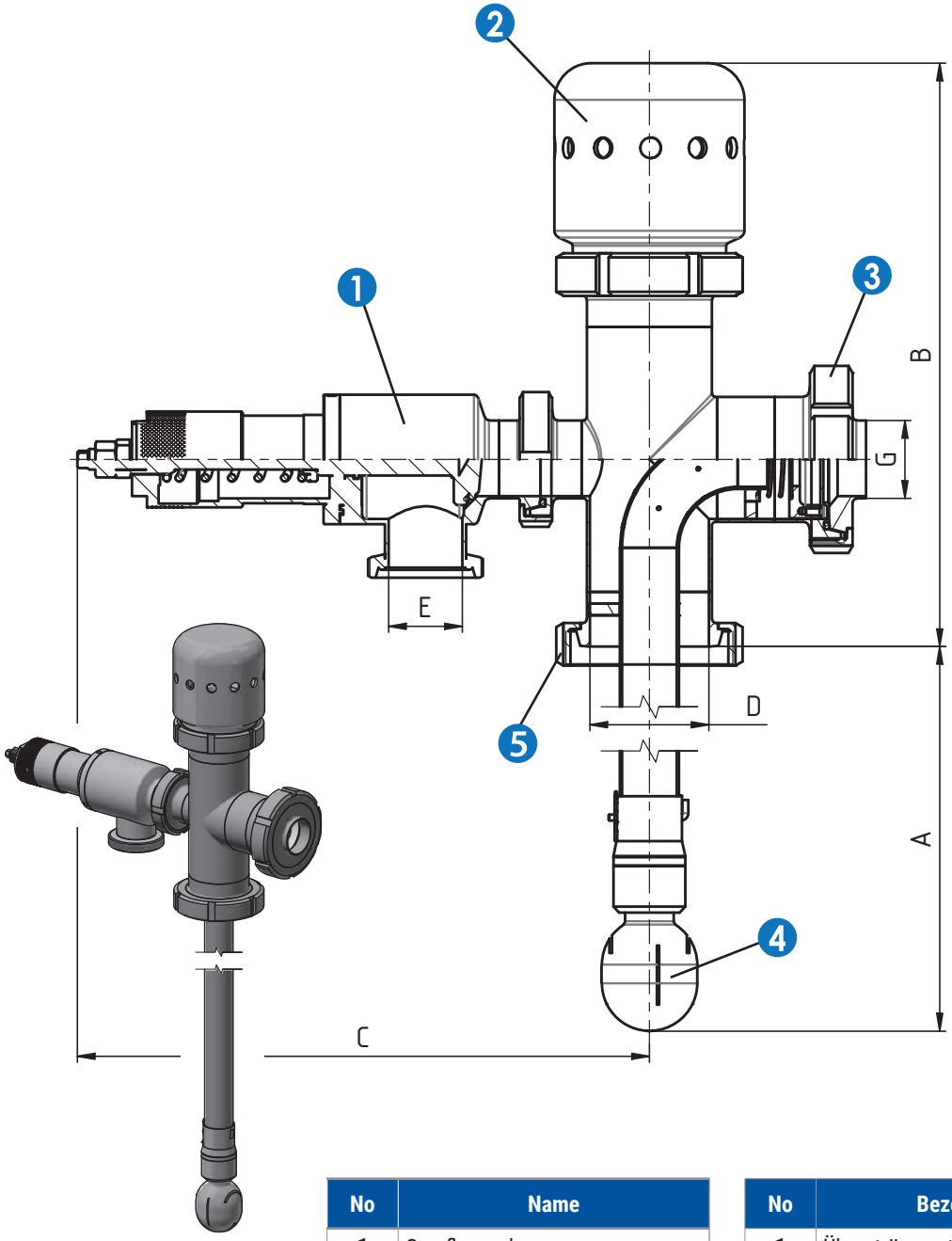

No	Name
1	Overflow valve
2	Vacuum valve
3	Connecting for welding
4	Cleaning ball
5	Connecting nut

No	Bezeichnung
1	Überströmventil
2	Vakuumventil
3	Anschluss für Aufschweißen
4	Sprühkopf
5	Verbindungsmutter

CIP DN	A	B	C	D	E	F	G	Cleaning ball / Sprühkopf	53720 (DN)	53395 (DN)
50	550	249	312	50	26	81	28/29/34/35/40/41	5318B/5322B/5324B	25	50
80	857	263	429	81	50	125	40/41/52/53/70	5318B/5323B	50	80

CIP combination CIP kombination	54520 DN 50-100

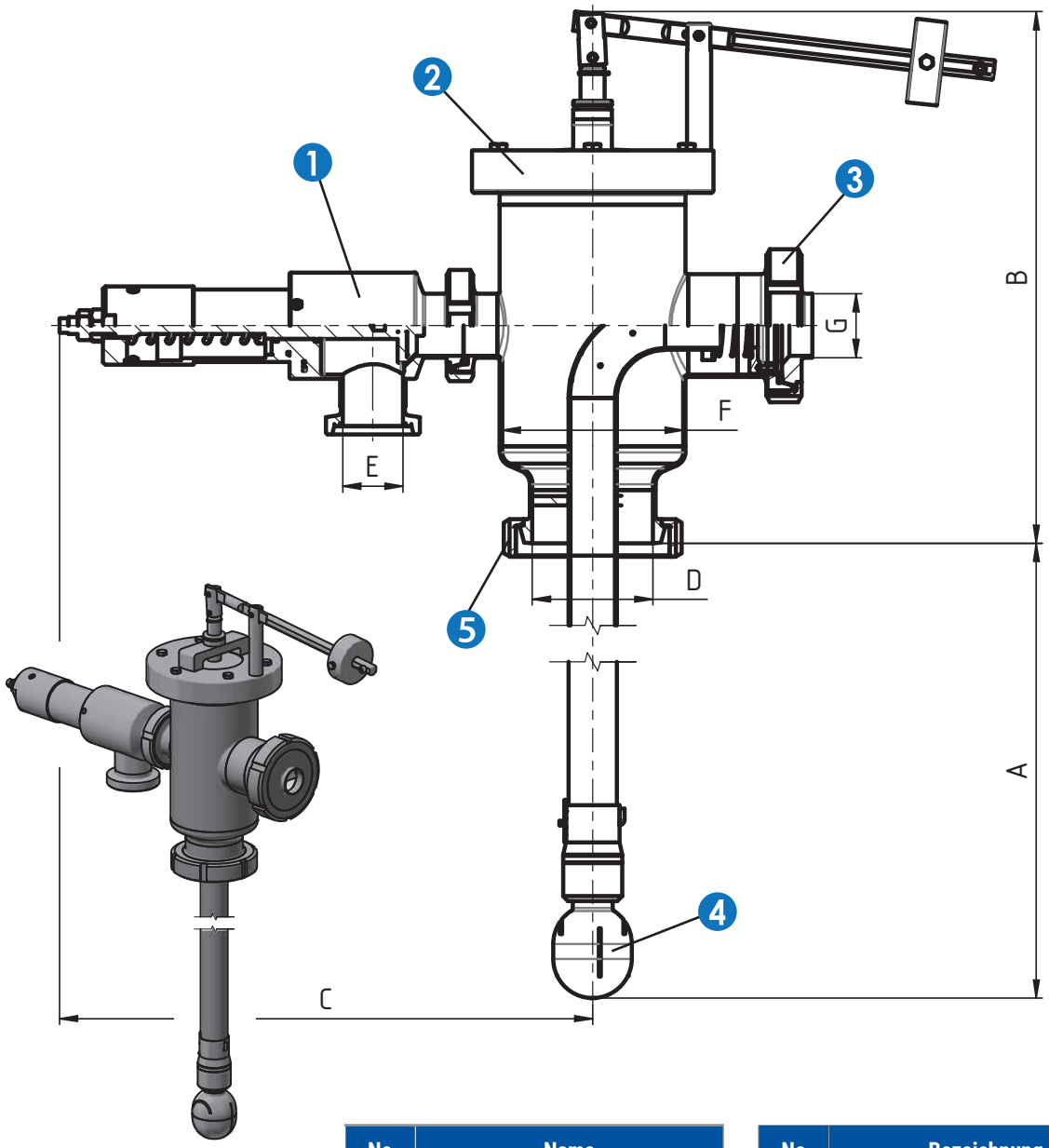

No	Name
1	Overflow valve
2	Vacuum valve
3	Connecting for welding
4	Cleaning ball
5	Connecting nut

No	Bezeichnung
1	Überströmventil
2	Vakuumventil
3	Anschluss für Aufschweißen
4	Sprühkopf
5	Verbindungsmutter

CIP DN	A	B	C	D	E	F	G	Cleaning ball / Sprühkopf	53720 (DN)	53395 (DN)
50	488	323	328	50	26	81	28/29/34/35/40/41	5318B/5322B/5324B	25	50
65	810	233	361	66	38	100	34/35/40/41/52/53	5318B/5322B/5324B	40	65
80	857	263	429	81	50	125	40/41/52/53/70	5318B/5323B	50	80
100	730	440	442	100	50	150	40/41/52/53/70	5318B/5323B	50	100

CIP combination CIP kombination	54500 DN 125-150

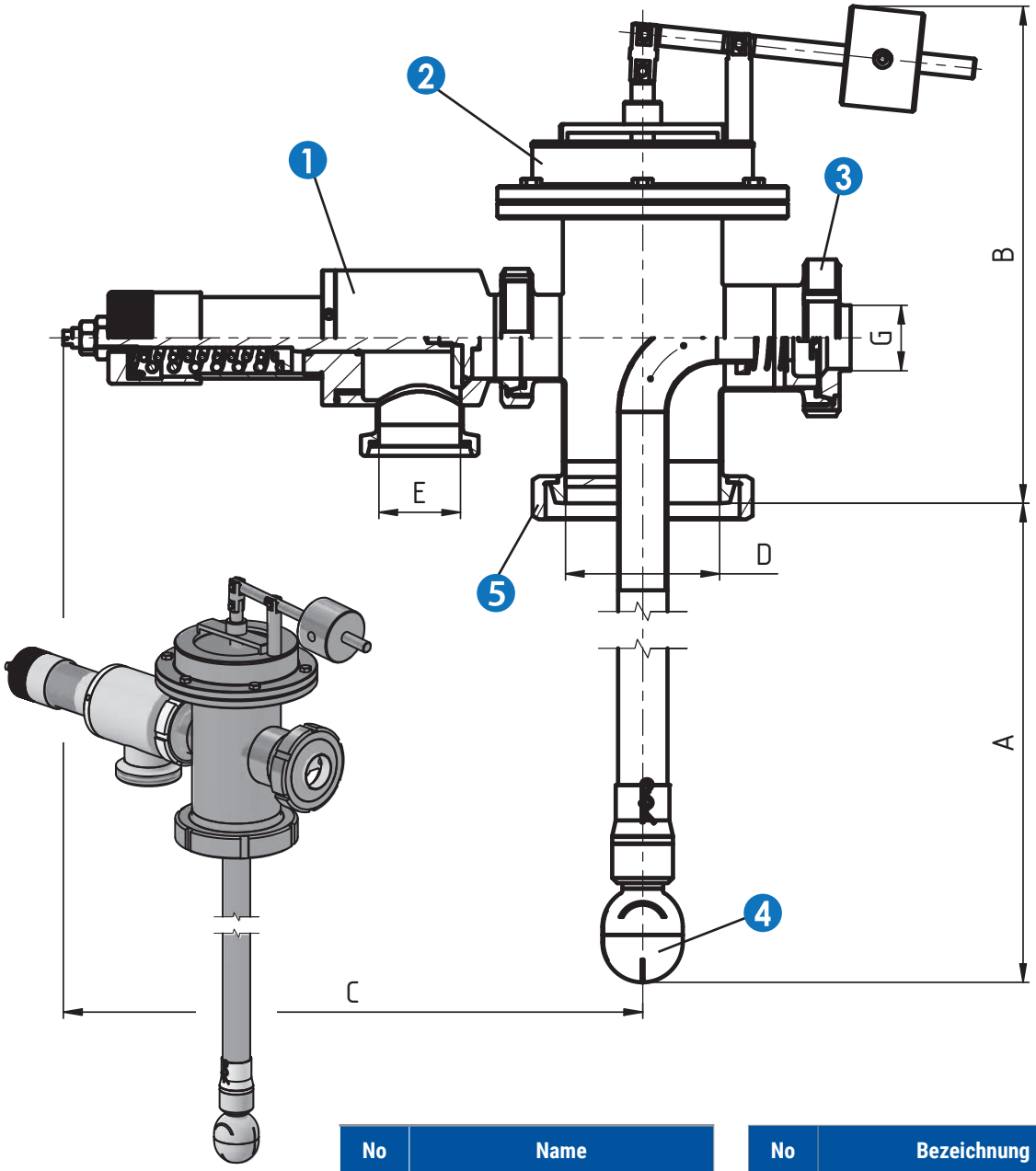

No	Name
1	Overflow valve
2	Vacuum valve
3	Connecting for welding
4	Cleaning ball
5	Connecting nut

No	Bezeichnung
1	Überströmventil
2	Vakuumventil
3	Anschluss für Aufschweißen
4	Sprühkopf
5	Verbindungsmutter

CIP DN	A	B	C	D	E	F	G	Cleaning ball / Sprühkopf	53720 (DN)	53395 (DN)
125	725	402	470	100	66	-	40/41/52/53/70	5318B/5323B	65	125
150	725	400	500	150	66	-	40/41/52/53/70	5318B/5323B	65	150

Safety valve with free discharge DN 1", 6 bar, PED
Belüftungsventile DN 1", 6 bar, PED

59839

Dimensions • Abmessungen

No	Name	Bezeichnung
1	Valve base - thread BSP G1"	Grundlage des ventils- Gewinde BSP G1"
2	Valve body	Ventil-körper
3	Gasket	Dichtung
4	Shutter	Verschlusskolben
5	Shutter stem	Kolbenstange
6	Shutter register	Unterlage der feder
7	Shutter stop	Ventildeckel
8	**Spring**	**Feder**
9	Gasket	Dichtung

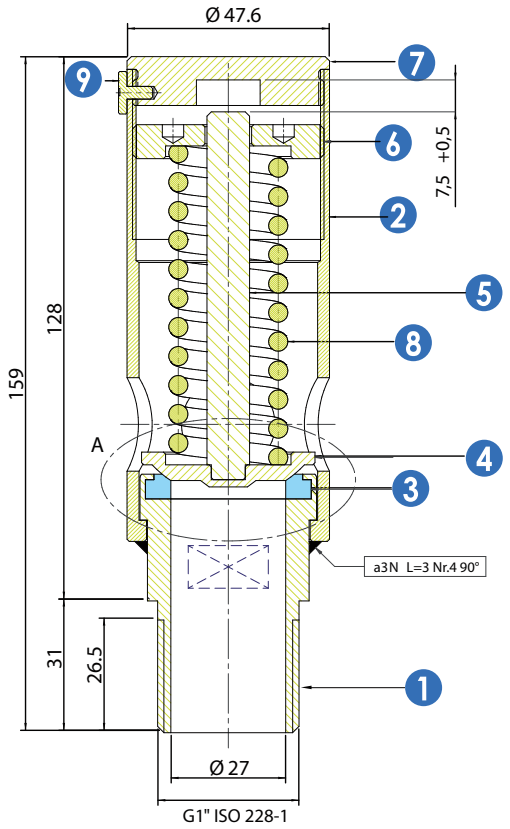

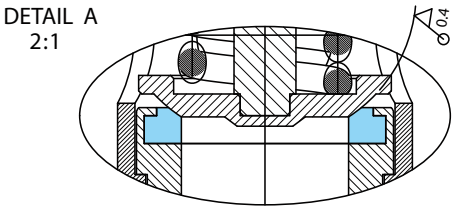

Position - 8	Pressure range Druckbereich Bar		Total length Gesamtlänge	External diameter Außen-durchmesser	Active spirit Aktive gewinde	Wire diameter Durchmesser des drahtes
	min	max	mm	mm	No	max
	4,5	6,0	90	28	9	4,0
	6,1	8,0	90	28	8	4,0
	8,1	11,0	95	28	11	4,5
	11,1	15,0	90	28	9	4,5

TECHNICAL SPECIFICATIONS	
PRESSURE PRODUCT IN COMPLIANCE TO DIRECTIVE	PED 2014/68/EU
DESIGN CODE	EN - ISO 4126-1
CATEGORY AND CLASSIFICATION	IV
CONSTRUCTION MODULE	H1
CUSTOMER NOTIFIED BODY APPROVAL	TÜV Rheinland
NOMINAL DIAMETER DN	1"
DESIGN PRESSURE PS	40 barg
INTERNAL DIAMETER	27 mm
AREA	5,73 cm^2
FIELD CALIBRATION	4,5 - 15,0 barg
TEMPERATURE	-20 /+250 °C
FLUIDS	Gas Gr. 1 - 2 e xcept explosive gases
MARKING	CE 0035
THREADS MALE	G 1" ISO 228
DISCHARGE COEFFICIENT	k = 0.680
CLOSURE GAP	≤ 20%
TOLLERANCE ON SETTING	± 3% of set value

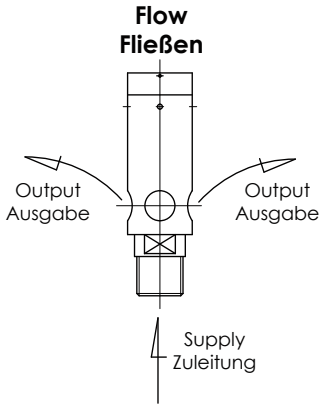

Safety valve with free discharge DN 1", 6 bar, PED
Belüftungsventile DN 1", 6 bar, PED

59840

Dimensions • Abmessungen

No	Name	Bezeichnung
1	Valve body	Ventil-körper
2	Shutter	Verschlusskolben
3	Spring register	Federführung
4	Gasket	Dichtung
5	**Spring**	**Feder**
6	Gasket	Dichtung
7	Valve cover	Ventildeckel

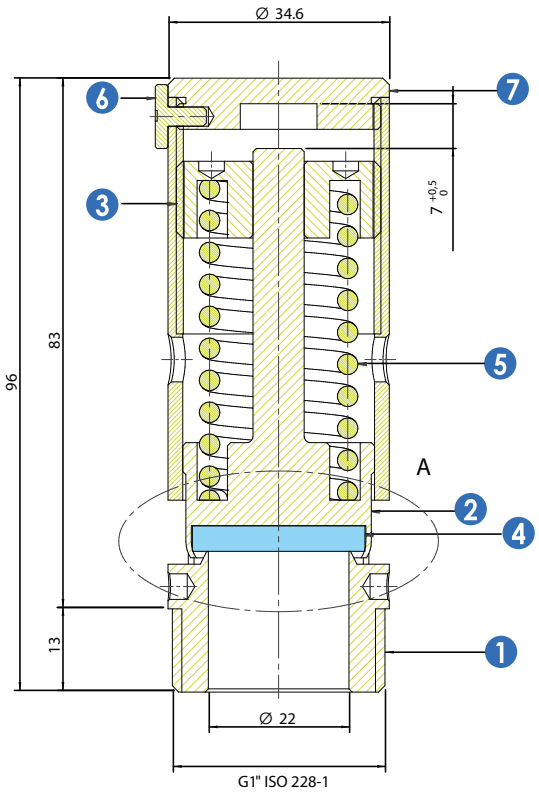

DETAIL A
3:1

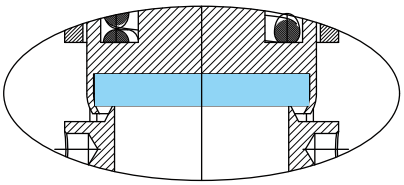

Position - 5	Pressure range Druckbereich Bar		Total length Gesamtlänge	External diameter Außen-durchmesser	Active spirit Aktive gewinde	Wire diameter Durchmesser des drahtes
	min	max	mm	mm	No	max
	0,5	1,0	70	24,5	10	2,8
	1,1	1,8	70	25,5	8	2,8
	1,9	3,0	70	24	9	2,8
	3,1	4,7	75	25,5	9	3,0
	4,8	5,5	70	25	8	3,0
	5,66	6,5	71	24,8	9	3,2
	6,68	8,0	85	24	8	3,0

GASKET MATERIAL	WORKING TEMPERATURE
NBR	-10 / +100 °C
EPDM	-20 / +150 °C
VITON	-20 / +200 °C
SILICON	-20 / +200 °C
PTFE	-20 / +250 °C

TECHNICAL SPECIFICATIONS	
PRESSURE PRODUCT IN COMPLIANCE TO DIRECTIVE	PED 2014/68/EU
DESIGN CODE	EN - ISO 4126-1
CATEGORY AND CLASSIFICATION	IV
CONSTRUCTION MODULE	H1
CUSTOMER NOTIFIED BODY APPROVAL	TÜV Rheinland
NOMINAL DIAMETER DN	1"
DESIGN PRESSURE PS	40 barg
INTERNAL DIAMETER	22 mm
AREA	3,80 cm²
FIELD CALIBRATION	0,5 - 8,0 barg
TEMPERATURE	-20 / +250 °C
FLUIDS	Gas Gr. 1 - 2 e xcept explosive gases
MARKING	CE 0035
DISCHARGE COEFFICIENT	k = 0.703
CLOSURE GAP	≤ 20%
TOLLERANCE ON SETTING	± 3% of set value

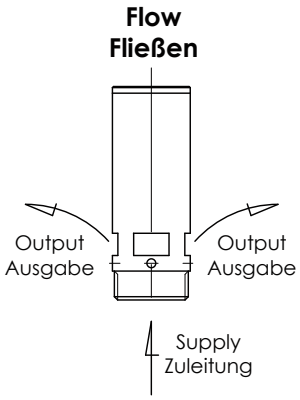

Adjustable spring safety valve
Beluuftungsventile

59841 **Dimensions** • Abmessungen

FEATURES

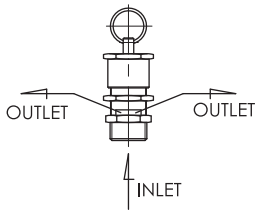

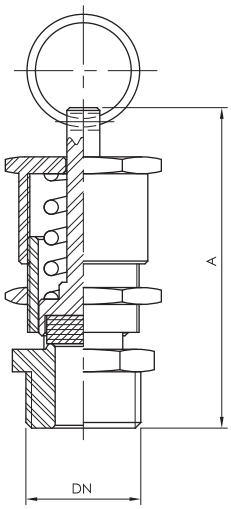

DN	A	Setting (Bar) Einstellung (Bar)	Spring Frühling
3/8" 1/2"	56	0,5 ÷ 2,0	LMS041D
		1,8 ÷ 4,0	LMS041E
		3,8 ÷ 8,5	LMS041B
		8,0 ÷ 16	LMS041C
1"	56	0,1 ÷ 0,4	LMS041A
	56	0,5 ÷ 3,5	LMS041B
	56	3,6 ÷ 11	LMS041C

TECHNICAL SPECIFICATIONS:
- Body and head in AISI 316 - spring AISI 302/EN 1.4310
- Standard seal in EPDM - (VITON on request)
- Opening pressure adjustable: 0,5 ÷ 16 bar
- Closure gap: ≤ 20 %
- Working temperature: -20°C / +150°C
- Threads male ISO 228-1

TECHNISCHE SPEZIFIKATIONEN:
- Körper und Kopf aus AISI 316 - Feder AISI 302/EN 1.4310
- Standarddichtung aus EPDM - (VITON auf Anfrage)
- Öffnungsdruck einstellbar: 0,5 ÷ 16 bar
- Schließspalt: ≤ 20 %
- Arbeitstemperatur: -20°C / +150°C
- Außengewinde ISO 228-1

CONVERSION TABLE	UMRECHNUNGSTABELLE	
DN	(inch)	(mm)
8	1/4"	6,35
10	3/8"	9,25
15	1/2"	12,7
20	3/4"	19,0
25	1"	25,4
32	1 1/4"	31,7
40	1 1/2"	38,1
50	2"	51,0
65	2 1/2"	63,5
80	3"	76,1
100	4"	104,0

BAR CONVERSION CHARTS	BAR UMPRECHNUNGSTABELLE
1 Bar	100000 Pascals
	100 Kilopascals
	1000 Milibars
	1000000 Microbars
	~0,98 Atmospheres
	~401,46 Inches of wather
	10 Meters of wather
	~29,53 Inches of mercury
	~750 Milimeters of mercury
	~14,5 Pounds per square inches
	~1,02 Kilograms per square inches

MATERIALS USED

All units and parts listed in this catalogue are produced from non-corrosive acid-resistant Cr – Ni steel ČSN 17 240, which is the equivalent of the German standard DIN 1.4301. If the corrosion-proof requirements of the parts are higher they are produced from non-corrosive Cr-Ni-Mo steel ČSN 17 349 which conforms to DIN 1.4404.

Chemical composition of the most frequently used non-corrosive steels

ČSN PN	%C max.	%Si max.	%Mn max.	%P max.	%S max.	%Cr max.	%Mo max.	%Ni max.	%Ti max.
17 240	0.07	1.00	2.00	0.045	0.030	17.0-20.0	-	9.0 -11.5	-
17 249	0.03	1.00	2.00	0.045	0.030	17.0-20.0	-	10.0-12.5	-
17 346	0.07	1.00	2.00	0.045	0.030	16.5-18.5	2.0-2.5	10.5-13.5	-
17349	0.03	1.00	2.00	0.045	0.030	16.5-18.5	2.0-2.5	11.0-14.0	-
17 248	0.10	1.00	2.00	0.045	0.030	17.0-19.0	-	9.5-12.0	>=5xC
17 348	0.10	1.00	2.00	0.045	0.030	16.5-18.5	2.0-2.5	11.0-14.0	>=5xC

International standards conversion table for marking steels

Poldi	Czech Rep. PN	Germany DIN (W. Nr.)	USA ASTM	Italy UNI	France AFNOR	Russia GOST
AKV7	17240	1.4301	AISI 304	X5CrNi1810	Z7CN18-09	08Ch18N10
AKV2	17249	1.4306	AISI304L	X2CrNi1811	Z3CN19-121	03Ch18N11
AKV EX7	17346	1.4401	AISI 316	X5CrNiMo1712.2	Z7CND17-12-02	-
AKV EX2	17349	1.4404	AISI 316L	X2CrNiMo1713.2	Z3CND18-12-02	03Ch12N14M2
AKVS7	17248	1.4541	AISI 321	X6CrNiTi1811	Z6CNT18-10	08Ch18N10T
AKV EX S9	17348	1.4571	AISI 316Ti	X6CrNiMoTi1712	Z6CNDT17-12	08Ch17N13M2

DESIGN

The bulk of products are produced from bars or forged material. The material is in such a state that after welding it is not necessary to carry out further treatment. Tubular adapting pipes in their basic finish are pickled – matt, or treated – ground (brushed).

PIPE CONNECTING PARTS – DIN SCREW COUPLINGS

These are produced according to the DIN 11 851 standard and the screw thread according to the DIN 405 (ČSN 01 4037) standard. Connection of the sockets (screw thread or ring) to the tubes can be done in two ways:

a) butt welding
b) flaring the inside diameter

From diameters of 50mm and above it is necessary to ensure flaring of connections with a seam weld. Flared connections with a seam weld are hygienically unobjectionable and are suitable for pressures of 1 MPa (tested at a pressure of 2 MPa). Parts which do not correspond to any standards are produced according to branch or factory standards, and possibly workshop standards, and in some cases to approved technical drawings.

SEALING

Seals listed in this catalogue are produced from the following materials – SILICON, PERBUNAN, EPDM or VITON. They are supplied separately or as part of the set. Prices for tubular adapting pipes and sets of screw couplings do not include sealing rings.

MAINTENANCE

Without exception the materials used are suitable for general use in the food-processing industry. These materials are sensitive to high concentrations of chloride solutions and therefore we recommend that the instructions and recom-mendations of the manufacturer are heeded. Corrosion can only be prevented if these instructions are adhered to.

SPECIAL DESIGN

Apart from the standard parts listed in this catalogue we also supply special designs according to customer requirements and their technical documentation.

INSTRUCTIONS FOR ORDERING

For quick and simple processing of your order please supply the following data:

1	2	3	4
numerical labelling of goods	dimension(DN)	material	amount

If group „3" is not listed in the order we automatically supply material 17 240 (DIN 1.4301)

If you require other parts and units than those in this catalogue please send your specific requirements.

This issue nullifies all previous catalogues and delivery conditions listed in them.

We would be pleased to discuss your specific requirements and answer your questions in person. We look forward to your visit.

Technical Information for Gaskets					
Title	**Silicon** (VMQ silicon rubber)	**EPDM** (ethylene-propylene-diene rubber)	**Viton** (FPM fluorine rubber)	**Perbunan** (NBR nitrile rubber)	**PTFE** (polytetrafluorethylene)
Temperature of use	It is stable in water up to 100 °C Possibility of sterilisation by steam short-term up to 120 °C to 130 °C	Permanent operating use from 40 °C to +140 °C Possibility of sterilisation by steam up to 130 °C	Permanent operating use from 20 °C to +200 °C Possibility of sterilisation by steam short-term up to 130 °C to 140 °C	Permanent operating use from 25 °C to +110 °C Possibility of sterilisation by steam short-term up to 130 °C	Up to +200 °C it is physiologically harmless, use from 200 °C to +260 °C
Recommended use	High temperature load capacity It has good resistance to cold, suitable for food, it has dielectric properties. It has good resistance to alcohols.	It has good resistance to swelling for: • Diluted inorganic and organic acids, media, oxidising media, lyes, and ketones • Hot water and steam up to 130 °C	It has good resistance to swelling for: • Mineral oils • Plant and animal oils • Lubricants (also some additives) • Fuels	It has good resistance to swelling for: • Aliphatic hydrocarbons (such as propane, butane, benzine, mineral oil) • Lubricants based on mineral oil	It has good resistance to swelling in almost all parts It has a smooth and repellent surface so sticking does not occur It has better chemical resistance than in all other elastomers Non-flammable material
Limited use (border)	Shows high swelling for: • Low-molecular esters and ethers • Aliphatic and aromatic hydrocarbons • Concentrated acids and alkali	Cannot be used for: • Plant and animal oils • Aliphatic, aromatic, and chlorinated hydrocarbons • Mineral oils	Shows high swelling for: • Polar solvents, such as acetone, methyl ketone, ethyl acetate, diethyl ether, and dioxane • Low-molecular organic acids (formic acid and acetic acid) • Gaseous ammonia, amines and alkanes • Overheated water steam	Not resistant to: • Polar solvents • Chlorinated hydrocarbons • Ketones • Aromatic hydrocarbons (benzol) • Esters	Not resistant to: • Liquid alkaline metals and some compounds of fluorine in connection with higher pressure and temperature The material does not show the flexibility of rubber.
Material approval	BGA/FDA	BGA/FDA	BGA/FDA	BGA/FDA	BGA/FDA

BGA = approval of the "Federal Health Authority" in Germany ("Bundesgesundheitsamt")
FDA = approval of the "US Food and Drug Administration"

Technische Informationen für Dichtringe					
Name	**Silikon** (VMQ)	**EPDM** (Ethylen-Propylen-Dien-Kautschuk)	**Viton** (FPM)	**Perbunan** (NBR)	**PTFE** (Polytetrafloutäthylen)
Einsatztemperatur	in Wasser bis 100°C beständig Dampfsterilisierbar kurzfristig bis 120°C - 130°C	Dauereinsatz von minus 40°C bis 140°C Dampfsterilisierbar bis 130°C	Dauereinsatz von minus 20°C bis 200°C Dampfsterilisierbar kurzfristig bis 130°C - 140°C	Dauereinsatz von minus 25°C bis 110°C Dampfsterilisierbar kurzfristig bis 130°C	bis 200°C physiologisch unbedenklich, Einsatz von -200°C bis +260°C
typ. Einsatzbereich	hohe thermische Belastbarkeit gute Kältebeständigkeit, für lebensmittel gut geeignet, dielektrische Eigensohaften gute Beständigkeit gegenüber Alkoholen	gute Quellbeständigkeit bei: • verdünnte anorg.- und organische Säuren, Medien, oxidierend wirkende Medien, Laugen und Kentonen • in Heißwasser und Dampf bis130°C	gute Quellbeständigkeit bei: • Mineralölen • pflanzlichen und tierischen Olen • Fetten (auch bestimmte Additive) • Kraftstoffe	gute Quellbeständigkeit • aliphatisohen Kohlenwasserstoffen (wie Propan, Butan, Benzin, Mineralölen) • Fett auf Mineralolbasis	gute Quellbeständigkeit in nahezu allen Teilen Oberfläche glatt und abweisend, dadurch kein Haften von Růckständen chemische Beständigkeit besser als bei allen anderen Elastomeren kaum brennbar
Einsatzgrenzen	hohe Quellung bei: • niedermolekularen Estem und Ethern • aliphatischen und aromatischen Kohlenwasserstoffen • konz. Säuren und Akalien	nicht einzusetzen bei: • pflanzlichen und tierischen Olen • aliphatischen aromatischen und chlorierten kohlenwasserstoffen • Mineralöle	stark quellend bei: • polaren Lösungsmitteln wie Aceton, Methylketon, Ethylacetat, Diethylether u. Dioxane • niedermolekularen organ. Säuren (Ameisen - und Essigsäuren) • Ammoniakgase, Amine u. Alkanien • überhitzter Wasserdampf	nicht beständig bei: • polaren Lösungsmitteln • chlorierten Kohlenwasserstoffen • Ketone • Aromaten (Benzol) • Ester	nicht beständig bei: • flůssigen Alkalimetallen und einigen Flourverbindungen in Verbindung mit hohem Druck und Temperatur kein gummielastischer Werkstoff
Werkstoffzulassung	BGA/FDA	BGA/FDA	BGA/FDA	BGA/FDA	BGA/FDA

BGA = Bundesgesundheitsamt
FDA = US Food and Drug Administration

NIOB FLUID

PRODUCER OF STAINLESS PIPPING SYSTEMS
HERSTELLER VON EDELSTAHLARMATUREN

NIOB FLUID s. r. o.
Ostrožská 1003
687 25 Hluk
Czech Republic

Phone: +420 572 419 822 - 8
Fax: +420 572 419 868
E-mail: marketing@niobfluid.cz

www.niobfluid.cz